BOMBAS METAL

Equipos y bombas para suministro de carburante, urea, aceite y grasas

CATALOGO 2022

INDICE		Página

GASOIL		2
	SURTIDORES	4
	BOMBAS	12
	CUENTALITROS	17
	BOQUERELES	20
	FILTROS	22
	EQUIPOS DE FILTRADO	24
	MANGUERAS	25
	ENROLLADORES	28
	DEPOSITOS FIJOS	30
	DEPOSITOS TRANSPORTE	34
	ACCESORIOS INSTALACIONES	40
	EQUIPAMIENTO EE.SS.	44
	GRUPOS DE PRESION	47
GASOLINA		49
ADBLUE		53
ACEITE/GRASA		64
OTRO EQUIPAMIENTO		75

Gasoil

SURTIDOR CUBE MC/ SELF SERVICE MC

CUBE 70

Características del controlador:
Para flotas de hasta 120 usuarios máximo

- Acceso restringido a los usuarios autorizados mediante código o llaves codificadas

Características mecánicas:

- Bomba autoaspirante de paletas con válvula de seguridad

Contador de ruedas dentadas ovaladas con precisión de +/- 0,5 % y con emisión de impulsos

- Manguera de 4 m con pistola automática.
- Todos los elementos, mecánicos y electrónicos, están montados en el interior de una única estructura metálica

CUBE 70 MC con pedestal

SERVICE 70/100 MC

Código	Modelo	Usuarios	Caudal	Filtro	
F0059400D	CUBE 70 MC 50 USUARIOS	50	70	NO	
F00594150	CUBE 70 MC 120 USUARIOS	120	70	NO	
F0073801A	SELF SERVICE 70 MC	80	70	SI	
F0074101C	SELF SERVICE 100 MC	80	90	SI	
F1270800C	Pedestal CUBE 70				

SELF SERVICE MANAGEMENT

- Programa de gestión para surtidores SELF SERVICE y CUBE
- Registro de suministros
- Registro de usuarios
- Informes
-
- Generación fichero para la Agencia Tributaria

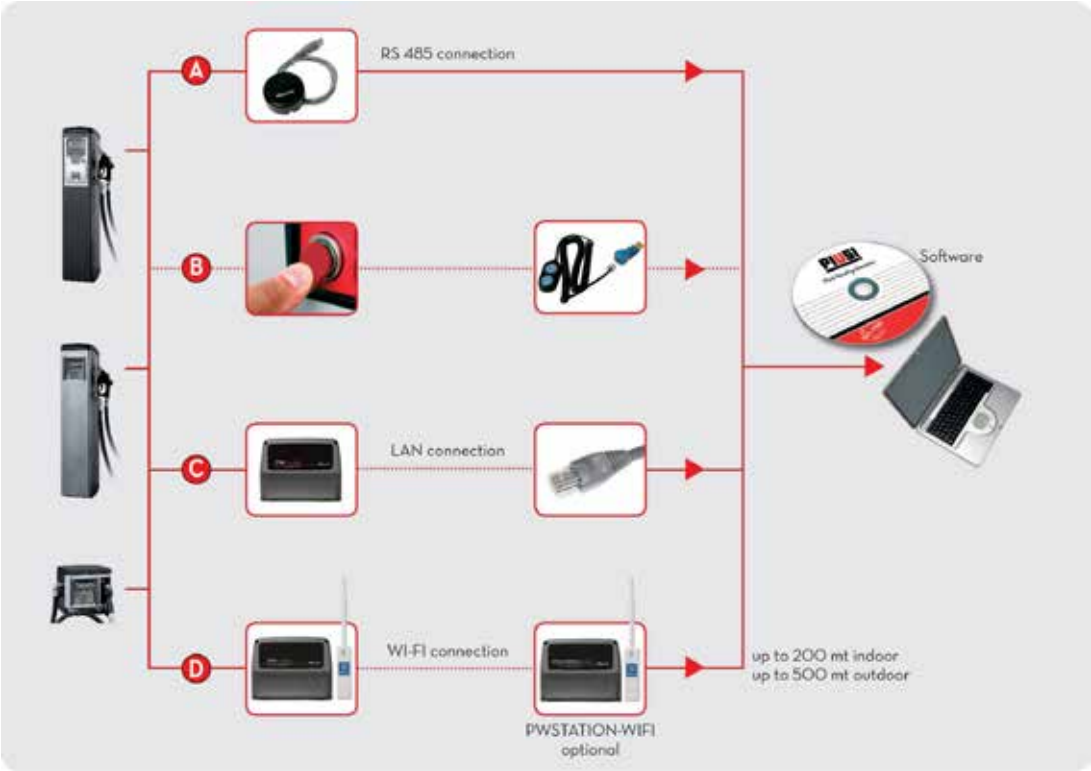

F15904000

Código	Modelo	
F00773020	PROGRAMA GESTION SELF SERVICE 2018	
F13292000	**(A)** PW 14	
F12262010	**(B)** Lector de llaves	
F12496000	**(B)** Llave administrador (roja)	
F12710050	**(C)** PW LAN Módulo de conexión LAN	
F1271004B	**(D)** PW WIFI Módulo de conexión WIFI	
F15904000	Kit 10 llaves usuarios (amarillas)	

B.SMART es el sistema de gestión de combustible para flotas de todos los tamaños: pequeñas, medianas, grandes, mono o multisitio.

Innovador, simple e inteligente - el nombre tiene su significado - PIUSI B.SMART combina la calidad y eficiencia de los dispensadores PIUSI, con un software basado en la nube (APP para conductores y una aplicación web para administradores de flotas) impulsada por tecnología Bluetooth; que significa que no se requieren redes Wi-Fi o LAN. Por tanto, es posible utilizar B.SMART donde quiera; también en las zonas más distantes.

Un sistema de gestión todo en uno: el administrador de la flota solo tiene que elegir los dispensadores necesarios

CARACTERÍSTICAS

- SENCILLO, INTUITIVO, ADECUADO PARA TODOS
- ILIMITADO PARA CUBRIR TODAS LAS NECESIDADES
- MONO O MÚLTIPLES SITIOS
- SOFTWARE SIEMPRE INCLUIDO CON EL DISPENSADOR
- BLUETOOTH
- BASADO EN LA NUBE
- SIN INSTALACIÓN DE SOFTWARE
- ANÁLISIS, CONTROL Y GESTIÓN EN UN CLIC

B.SMART es flexible y ampliable: el mismo sistema se adapta fácilmente a todos requisitos. Solo es necesario agregar el complemento necesario para mantenerse al día con la evolución de la flota.

APP

Destinada a los conductores, la aplicación para conductores solo necesita un dispositivo inteligente con Bluetooth para funcionar correctamente: una vez que la APLICACIÓN está abierta, el teléfono inteligente o tableta se conecta inmediatamente al dispensador para iniciar la operación de repostaje.

HARDWARE

PIUSI B.SMART se ejecuta solo con la gama de dispositivos dispensadores: calidad garantizada por PIUSI; las más altas prestaciones técnicas y confiabilidad. Tiempo real comunicación entre el dispensador y el ordenador..

CLOUD

El núcleo de la gestión de combustible B.SMART
El software es un servicio basado en la nube que rastrea cada operación de repostaje y mantiene cada dispositivo sincronizado

WEB APP

Desstinado al gestor de flotas.
Sin instalación de software: simplemente inicie sesión y comience inmediatamente a monitorear, gestionar y controlar los consumos de la flota.

EQUIPO SUMINISTRO DE GASOLEO PARA USOS PROPIOS

21208

Conjuntos de suministro preparados para instalar directamente sobre depósitos de polietileno.
Equipados con bomba 230V, manguera de impulsión de Ø19 x 4 m, pistola y tubo de aspiración en PVC con válvula de retención con filtro y llave de corte.

* depósito no incluido

21209

* depósito no incluido

21201

* depósito no incluidos

Código	Bomba	Contador	Pistola	Soporte	Manguera	Aspiración	
21208	Panther56	SI	Automática	Colgante	Ø19 x 4 m.	SI	
21209	Panther56	SI	Automática	Recto	Ø19 x 4 m.	SI	
21201	Panther56	SI	Automática	Universal	Ø19 x 4 m.	SI	
21204	Panther56	NO	Automática	Universal	Ø19 x 4 m.	SI	
21205	Panther56	NO	Manual	Universal	Ø19 x 4 m.	SI	

EQUIPO SUMINISTRO DE GASOLEO PARA USOS PROPIOS

Equipos de suministro de gasoil con soporte a la pared. Disponibles con bomba de diversos caudales.
Compuestos de bomba, contador (según modelos), pistola, manguera y soporte pared. No incluyen aspiracion.

Equipos murales SIN CONTADOR

Código	Modelo		Caudal	Pistola	Manguera
21213	ST PANTHER 56/M	220 V	50 l/m	Manual	Ø19 x 4 m.
21212	ST PANTHER 56/M A60	220 V	50 l/m	Automática	Ø19 x 4 m.
F0021000B	ST BY PASS 3000 12V H	12 V	40 l/m	Manual	Ø19 x 4 m.
F00340080	ST PANTHER DC 12V	12 V	50 l/m	Manual	Ø19 x 4 m.

Equipos murales CON CONTADOR

Código	Modelo		Caudal	Pistola	Manguera
21211	ST P.56/M K33 A60	220 V	50 l/m	Automática	Ø19 x 4 m.
000287P40	ST P.72/M K33 A80	220 V	70 l/m	Automática	Ø19 x 4 m.
000392000	ST E 80/M K33 A80	220 V	80 l/m	Automática	Ø25 x 4 m.
000397000	ST E 120/M K33 A120	220 V	90 l/m	Automática	Ø25 x 6 m.
F00340160	ST PANTHER DC 12V K33 A60	12 V	50 l/m	Automática	Ø19 x 4 m.
F0024003A	ST BI-PUMP 12V K33 A120	12 V	75 l/m	Automática	Ø19 x 4 m.

ATENCIÓN: La manguera de aspiración no está incluida.

EQUIPO SUMINISTRO DE GASOELO PARA USOS PROPIOS

Conjuntos murales de suministro equipado con bomba 230V, manguera de impulsión, contador y filtro. NO INCLUYEN MANGUERA NI ACCESORIOS DE ASPIRACIÓN.

F00386F60

F00265S80

Equipos murales CON CONTADOR Y FILTRO

Código	Modelo		Caudal	Pistola	Manguera
21214	ST PANTHER 56 K33/F/6MT/PA60	220 V	50 l/m	Automática	Ø19 x 6 m.
21215	ST PANTHER 72 K33/F/6MT/PA60	220 V	70 l/m	Automática	Ø19 x 6 m.
F00265S80	ST PANTHER 72 K600 B/F/6MT/PA60	220 V	70 l/m	Automática	Ø25 x 6 m.
F00395F60	ST E120 K33/F/6MT/PA120	220 V	90 l/m	Automática	Ø25 x 6 m.

ATENCIÓN: La manguera de aspiración no está incluida.

71672/04

71730

Código	Kits aspiración
60425/50	Manguera METAL-FUEL Ø25 (rollo 50 metros)*
60425/m	Manguera METAL-FUEL Ø25 (al corte)
71672/02	Kit aspiración Ø25 x 2 m. con válvula de retención y filtro
71672/04	Kit aspiración Ø25 x 4 m. con válvula de retención y filtro
71730	Tubo PVC Ø1" con vávula de retención, filtro , llave de corte
71730/01	Tubo PVC Ø1" con vávula de retención, filtro , llave de corte y 2 m. manguera de conexión
71627	Pasa tubos rosca 2" BSP x 1"

* La manguera METAL FUEL de PVC con refuerzo de espiral de acero es de color negra y tiene una compososiciñin especial para trabajar con gasóleo.

EQUIPO SUMINISTRO DE GASOLEO PARA USOS PROPIOS

Conjunto de suministro instalado en armario metálico con cerradura. Apto para instalar en exterior.
Disponible con dispositivo de control de usuarios. NO INCLUYE ASPIRACIÓN.

22007

22008

Código	Bomba	Contador	Pistola	Manguera	Control	
22007	Panther56	K33	Automática	6 m. Ø 1″	NO	
22008	Panther72	K33	Automática	6 m. Ø 1″	SI	
46001	Armario		Dimensiones 575x 320x 600 mm			

SURTIDOR CUBE

Surtidores de gasóleo para uso privado. Estructura robusta. Bomba autocebante de paletas, dotada de by-pass, instalada sobre soportes antivibratorios. Cierre mecánico. Motor de inducción con protección térmica para sobrecalentamiento. Pistola automática con racor giratorio y 4m. de manguera. Cuentalitros volumétrico de disco oscilante con indicación mecánica. NO INCLUYE ASPIRACIÓN.

CUBE 56 / CUBE 70

Código	Modelo	Caudal				
38001	CUBE 56	56 L/M				
38002	CUBE 70	70 L/M				
F1270800A	PEDESTAL					

BOMBAS ELECTRICAS AUTOASPIRANTES / 230 V

- Electrobombas para el trasiego de gasóleo.
- Rotativas, volumétricas y autocebantes de paletas. Dotadas de válvula de by-pass.
- Estanqueidad de elevada fiabilidad.
- Compactas y fáciles de instalar, son ideales para surtidores e instalaciones fijas para el trasiego de carburante y otras aplicaciones industriales.
- Estructura robusta de fundición, bomba de paletas con rotor de acero sinterizado y paletas de resina acetálica, motor de inducción con carcasa de aluminio.
- Utilizables con funcionamiento continuo y dotadas de protección térmica para sobrecarga del motor.
- Grado de protección IP55

PANTHER56

PANTHER 72 - PANTHER 90

MASTER 80 - MASTER 120

fO

E 140

E 300

ST 200

Código	Modelo	Caudal l/m	Tensión	Potencia	Conexiones	
25201	Panther56	56 l/m	230V	350 W	1″ H	
25301	Panther72	72 l/m	230V	500 W	1″ H	
25310	Panther 90	90 l/m	230V	700 W	1″ H	
25401	Master 80	75 l/m	230V	500 W	1″ H	
25501	Master 120	100 l/m	230V	750 W	1″ H	
25311	E 140	140 l/m	230 V	1150 W	1″ 1/4 H	
25520	E300	300 l/m	230 V	1500 W	2″ H	
22010	ST 200	200 l/m	230V	2050 W	1 1/2″ H	
22011	Conjunto ruedas y asas para ST200					

BOMBAS ELECTRICAS AUTOASPIRANTES / 12V y 24V

Electrobombas de tipo rotatorio volumétrico autocebante de paletas para el transvase de gasóleo, dotadas de válvula By-Pass. Disponibles con motor de corriente continua de 12 y 24 Volts.

- Estructura del cuerpo de la bomba en hierro fundido con tratamiento anticorrosión y barnizado de acabado.
- Bomba de paletas con rotor de acero sinterizado y paletas de resina acetálica.
- Válvula by-pass incorporada en el cuerpo de la bomba.
- Motor de corriente continua, de cepillos con estator de imanes permanentes.
- Protección motor IP55.
- Funcionamiento intermitente con **ciclo de trabajo de 30 min.**
- Chapa de soporte para la fijación de la bomba.
- Cable de conexión y pinzas

26032

26035

Código	Modelo	Caudal	Tensión	Conexión	
26032	BP 3000 12	45	12V	3/4″ H	
26033	BP 3000 24	45	24V	3/4″ H	
26035	CARRY 3000 12	45	12V	Incluye 2 racor 3/4″ x 19 + cable 2 m + pinzas + asa	
26036	CARRY 3000 24	45	24V	Incluye 2 racor 3/4″ x 19 + cable 2 m + pinzas + asa	

26102

26050

26102	PANTHER DC 12	56	12V	1″ H / cable de 4 m y pinzas	
26121	PANTHER DC 24	70	24V	1″ H / cable de 4 m y pinzas	
26050	BIPUMP 12	85	12V	1″ H bridas / cable de 4 m y pinzas	
26051	BIPUMP 24	85	24V	1″ H bridas / cable de 4 m y pinzas	
F1004100A	Cable 2 x 6 mm2 x 4 m + pinzas + conectores				

EQUIPOS SUMINISTRO GASOIL / 12V y 24V

Equipos portátiles para trasiego de gasoil compuestos de bomba de trasiego de 12V ó 24V, válvula de retención y filtro, manguera de impulsión Ø 3/4, pistola manual o automática y racores.

20103

20510

Código	Modelo	Caudal l/m	Manguera	Pistola	
20103	KIT BATERIA CARRY/ 12V	45	3/4" x 4m	manual	
20106	KIT BATERIA CARRY/ 24V	45	3/4" x 4m	manual	
20510	KIT BATERIA PANTHER/12V	55	3/4" x 4m	manual	
20511	KIT BATERIA PANTHER/24V	65	3/4" x 4m	manual	

F00363280

20123

Código	Modelo	Caudal l/m	Manguera	Pistola	
F00363280	BATTERY KIT BIPUMP 12V w/A120 & CABLE 4M	80	3/4" x 4m	A120	
20123	PITSTOP	50 l/m	Conjunto compuesto de dos bombas BP3000 12V, enrollador con 14 m de manguera, pistola automática y filtro		

SAFETY STOP - Sistema de paro automático bomba

Sistema diseñado para el cumplimiento de la Instrucción Técnica MI-IP04 según Real Decreto 706/2017 de 7 de julio

La última actualización de la Instrucción Técnica Complementaria MI-IP 04 exige que los equipos de suministro se paren de forma automática a los 60 segundos de la finalización del suministro.

«(...) 6.1.4 Dispositivos de seguridad. Los aparatos surtidores/dispensadores llevarán incorporados, como mínimo, los siguientes dispositivos de seguridad:
- Dispositivo de parada de la bomba si un minuto después de levantado el boquerel no hay demanda de caudal. (...)»

El sistema Safety Stop corta la corriente de la bomba después de 1 minuto consecutivo de operación de bypass de la bomba.

- Fácil de instalar y no genera pérdida de carga.
- Garantizar la seguridad de la instalación
- Extiende la vida media de la bomba

Código	Modelo	Conexión	
F22786P2000	SAFETY STOP	1″	

11030

11031

Código	Descripción	Fluido	
11030	Bomba rotativa manual 0,38 l/vuelta / 3 m. manguera	Diesel/Aceite	
11031	Bomba rotativa manual 0,38 l/vuelta	Diesel/Aceite	

Salida de 300 ml cada golpe. Para diésel, petróleo y queroseno 15 LT / MIN. Con anillo de fijación (rosca Ø 2 ") Material: Aluminio
Opcional: Tubo de succión rígido y rosca de fijación Ø 2 "para colocar directamente la bomba en el bidón, manguera y boquilla

Código		
11023	Solo bomba	
11023.01	Con tubo de aspiración	
11023.02	Con tubo de aspiración, 2m manguera y boquilla	

11003

11006

110004

Código	Descripción	Fluido	
11003	ROT-10 Bomba autoaspirante de paletas, cuerpo de aluminio	Diesel/Aceite	
11006	HP-100 Bomba manual de émbolo (no incluye manguera ni pistola)	Gasolina/Diesel	
11004	PAL-50 Bomba manual de palanca	Diesel/Aceite	

CUENTALITROS MECANICOS

Estudiados para ofrecer una medición precisa de la cantidad suministrada (de carburantes y lubricantes) para uso privado. Son fiables, económicos, fáciles de instalar y calibrables en el lugar de instalación. Utilizables también por gravedad gracias a la baja resistencia al flujo.

Mod. K33, indicador parcial de 3 cifras (máx. 999 litros), total de 6 cifras.
Mod. K44 y mod. K700M, indicador parcial de 4 cifras (máx. 9999 litros), total de 7 cifras.

K33

K44

K700

Código	Modelo	Caudal l/m	Conexión	Cifras	
35003	K33	20/120	1″ H	3	
35004	K44	20/120	1″ H	4	
36018	K700	20/200	1 1/2″ H	4	

CUENTALITROS DIGITAL DE TURBINA K24

Para fluidos de baja viscosidad. Dotado de un display aplicable en varias posiciones para facilitar su lectura. Es el instrumento ideal para la gestión del fluido suministrado.
Cuerpo de aluminio (K24) o de poliamida reforzado (versión de plástico).
Turbina de polipropileno.
Tipo de señal por impulso: monocanal, interruptor de láminas.
Tarjeta electrónica con display LCD:
Parcial de 5 cifras de 0,1 a 99999, Total 6 cifras de 1 a 999999
Total borrable.
Indicación del caudal.
Repetitividad 0,2 %. Pérdida de carga < 0,03 bar a 120 l/min.

36012

36013

Código	Modelo	Caudal l/m	Conexión	Aplicación	
36012	K24 G	10/120	1″	Gasóleo	
36013	K24 PULSER	10/120	1″	Gasóleo	

CUENTALITROS ELECTRONICOS

Cuentalitros electrónicos de engranajes ovalados de resina acetálica para el control del producto suministrado en la distribución particular de fluidos de baja, media y alta viscosidad, tales como carburantes, aceites lubricantes y otros fluidos especiales compatibles con los materiales de fabricación. Cuerpo con cámara de medida de aluminio. Filtro integrado en aspiración (excepto modelos K400 y K200). Total parcial de 5 cifras (h = 11,5 mm) con coma flotante de 0,001 a 999,99. Total no borrable de 8 cifras (h = 5 mm) de 1 a 99999999. Total borrable. Indicación del caudal (sólo modelo K600).

K600 B/3

K200

K600/4

Código	Modelo	Caudal l/m	Conexión
36025	K200	0,1 - 2,5	1/8″
36037	K600 B/3	10 - 100	1″ H
36006	K600/4	15 - 150	1 1/2″ H

CUENTALITROS CON EMISOR DE IMPULSOS

Cuentalitros pulser de engranajes ovalados de resina acetálica para medir fluidos de baja, media y alta viscosidad. Se conectan fácilmente con interfaz a sistemas de gestión, convirtiéndose en la solución ideal para equipar surtidores de carburante para uso particular en instalaciones fijas de transvase/ distribución de lubricante, como cuentalitros para brazos de carga de cisternas, así como para el control del consumo de carburante de quemadores o grupos electrógenos y otras aplicaciones industriales. Repetitividad 0,2 %. Pérdida de carga < 0,5 bar con el caudal máximo. Filtro integrado en aspiración (ausente en los modelos K400 y K200).

K900

K600/4 P

K600/3 P

Código	Modelo	Caudal	Conexión
36020	K200 P	0,1 - 2,5	1/8″
36016	K400 P	1 - 30	1/2″
36005	K600/3 P	10 - 100	1″
36007	K600/4 P	15 - 150	1 1/2″
36008	K700 P	25 - 250	2″
36010	K900 P	50 - 500	3″
36015	DISPLAY UNIVERSAL para K400, K600 Y K700		

CUENTALITROS CON PRESELECCIÓN

Cuentalitros CTE-80 electrónico con preselección
El contador da una señal mediante un relé cuando se alcanza la cantidad predeterminada.
También da el volumen de líquido remanente en el depósito.
Rango de medición. 10-80 l/m.Roscas: 1"

Código	Descripción	
36011	Cuentalitros electrónico, racores latón	
36021	Cuentalitros electrónico, racores inox	
36022	Relé predeterminador	

CUENTALITROS PARA CALDERAS

CUENTALITROS VZO PARA CALDERAS Y MOTORES DE GASOLEO

Contadores de precisión de pistón oscilante utilizados para el control del consumo de quemadores, calderas, motores, etc. cubriendo todas las necesidades incluso el control diferencial de consumos con retorno.

Código	Modelo	Roscas	Caudal l/hora	
36160	HZ-5	1/8"	0,7 a 40	
36154	VZO-4	1/8"	1 a 80	
36155	VZO-8	1/4"	4 a 200	
36156	VZO-15	1/2"	10 a 400	

BOQUERELES GASOIL

Boquereles manuales y automáticos, indispensables para completar los surtidores. Los manuales se caracterizan por su gran eficacia y sencillez de uso. Se realizan en aluminio, acero inoxidable o plástico, según la aplicación. Los automáticos están provistos de un dispositivo que corta el suministro cuando el depósito está lleno. Fuertes y dotados de racor giratorio.

30002

30008

31001

31009

31002

31005

Código	Modelo	Tipo	Caudal	Conexión	
30002	GRM25 H	Manual	120	1″ H	
30008	SELF3000	Manual	150	1″ H	
31001	METAL A11	Automática	70	1″ H	
31009	A60	Automática	70	1″ H	
31002	A120	Automática	120	1″ H	
31005	NP 280 P	Automática	280	1 1/2 ″ H	
72202	Racor giratorio 3/4″ M - 1″ H				
72201	Racor giratorio 1″ M - 1″ H				
31080	Racor giratorio 1 1/2″ M - 1 1/2″ H				

BOQUERELES ELAFLEX /ZVA PARA GASOLINERAS Y CAMIONES DE REPARTO

ZVA 2

ZVA 25

ZVA 32

ZVA 500 MK

ZVA 500 TUBO

Código	Modelo	Descripción	
31050.40	ZVA 2 4.0	Boquerel ELAFLEX, gasoil, racor giratorio M, tubo estándar	
31050.41	ZVA 2 4.0 R	Boquerel ELAFLEX, gasolina, racor giratorio M, tubo gasolina	
31050.43	ZVA2 4.0 SSB16	Boquerel ELAFLEX, gasoil, racor antirrotura SSB16 M, tubo estándar	
31050.47	ZVA2 4.1R SSB16	Boquerel ELAFLEX, gasolina, racor antirrotura SSB16 M, tubo gasolina	
31052	ZVA 25	Boquerel ELAFLEX 90 l/m con giratorio M	
31053	ZVA 32	Boquerel ELAFLEX 200 l/mm con giratorio M	
30011	ZV 400 MK	Boquerel ELAFLEX manual con acople MK50	
30005	ZV 400 TUBO	Boquerel ELAFLEX manual con TUBO Ø38	
30010	ZV 500 MK	Boquerel ELAFLEX manual con acople MK50	
30009	ZV 500 TUBO	Boquerel ELAFLEX manual con TUBO	
ZV EA075	EA075	Rótula giratoriaoZVA 2 M	
ZV EA075.1	EA075.1	Rótula giratoria ZVA 2 H	
ZV SSB16	SSB16	Racor antirrotura ZVA2 M	
ZV SS16.1	SSB16.1	Racor antirrotura ZVA2 H	
ZV EA375	EA375	Rótula giratoria ZVA 25 M	
ZV EA318	EA318	Rótula giratoria ZVA 32 M	
		Tubos para ZV 400-ZV 500	

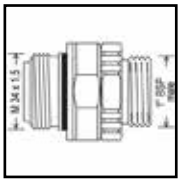

ZV EA075

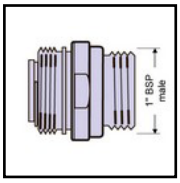

ZV EA375

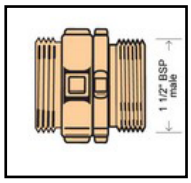

ZV EA318

SSB 16

WATER CAPTOR

Filtros con cartucho de absorción de agua. Los filtros constituyen una importante garantía para la protección de los motores que utilizan el gasóleo suministrado por la estación. Estos filtros se caracterizan por separar y absorber el agua que pudiera hallarse en el gasóleo bombeado. Sin embargo, la absorción del agua ocasiona una progresiva reducción de la capacidad de filtración y, por consiguiente, un gradual aumento de las pérdidas de carga generadas por el filtro. El filtro obstruido por agua ha de ser sustituido. Presión de estallido: 10 bar

71131

71140

71135

71145

Código	Modelo	Tipo filtración	Micras	l/m	
71131	Water Captor 70-30 (1 adaptador + 2 cartuchos)	Hidroabsorbente	30 µm	70	
71140	Water Captor 150-30 (1 adaptador + 1 cartucho)	Hidroabsorbente	30 µm	150	
71135	Cartucho Water Captor 70-30 (1 unidad)	Hidroabsorbente	30 µm	70	
71135/12	Cartucho Water Captor 70-30 (12 unidades)	Hidroabsorbente	30 µm	70	
71145	Cartucho Water Captor 150-30	Hidroabsorbente	30 µm	150	

CLEAR CAPTOR HIDROABSORBENTE

Filtro con cartucho con contenedor transparente y cartucho interno removible pueden aplicarse tanto en aspiración como en impulsión. El contenedor transparente permite visualizar siempre la suciedad o el agua retenida. Una válvula situada en el fondo del contenedor permite purgar la posible agua o suciedad decantada.

71162

71161

Código	Modelo	Tipo filtración	Micras	l/m	
71162	CLEAR CAPTOR HIDROABSORBENTE (1 adaptador + 2 cartuchos)	Hidroabsorbente	30 µm	70	
71161	Cartucho recambio CLEAR CAPTOR HIDRO	Hidroabsorbente	30 µm	70	

OIL & FUEL

Filtro con cartucho con cartucho roscable desechable (SPIN-ON) son aptos para ser aplicados tanto en la aspiración como en el retorno de instalaciones hidráulicas y de lubricación. Están disponibles con conexiones de 3/4″ y 1″.

71151

71156

Código	Modelo	Tipo filtración	Micras	l/m	
71155	Filtro OIL&FUEL 60 (1 adaptador + 1 cartucho)	Partículas	10	60	
71150	Filtro OIL&FUEL 100 (1 adaptador + 1 cartucho)	Partículas	10	100	
71156	Recambio filtro OIL&FUEL 60	Partículas	10	60	
71151	Racambio filtro OIL&FUEL 100	Partículas	10	100	

CLEAR CAPTOR

Filtro con cartucho con contenedor transparente y cartucho interno removible pueden aplicarse tanto en aspiración como en impulsión. El contenedor transparente permite visualizar siempre la suciedad.

71160

71165

Código	Modelo	Tipo filtración	Micras	l/m	
71160	CLEAR CAPTOR PARTICULAS (1 contenedor + 2 cartuchos)	Partículas	5	100	
71165	CLEAR CAPTOR MALLA INOX (1 contenedor + 1 cartucho)	Partículas	125	100	
71163	Recambio filtro partículas 5 micras	Partículas	5	100	
71166	Recambio filtro malla inox 125 micras	Partículas	125	100	

FILTROS DE MALLA INOX RECUPERABLE

Código	Modelo	Tipo filtración	Micras	l/m	
71121	FILGAS 33	Partículas	100	100	
71125/100	Repuesto FILGAS 33	Partículas	100	100	
71125/300	Repuesto FILGAS 33	Partículas	300	100	
71122	Filtro en linea	Partículas	300		

FILTROL DIESEL

Equipo de filtraje móvil compuesto por:

- Bomba PANTHER56 50 l/m
- Carro con 2 ruedas
- Filtro hidroaborbente Water Captor 150 + filtro partículas Clear Captor
- Manguera de impulsión 4 m. + pistola
- Manguera de aspiración 3 m. con válvula de pie

Código	Descripción	
71210	Filtroll Diesel 230V	
71224	Filtroll Diesel 12V	

FILTROL ACEITE

Equipo de filtraje móvil compuesto por:

- Bomba VISCOMAT 70 25 l/m
- Carro con 2 ruedas
- Filtro partículas OIL FUEL
- Filtro hidroaborbente Clear Captor
- Manguera de impulsión 3 m. + cánula
- Manguera de aspiración 3 m. + cánula

Código	Descripción	
71223	Filtroll Diesel /Aceite 230V	

MANGUERAS DE ASPIRACION PARA GASOLEO

Manguera negra de termocaucho reforzada con espiral metálica de acero.

Código	Modelo	Ø mm	Presión bar	
60420/m	METAL FUEL 20 x metros	20 x 27	10	
60425/m	METAL FUEL 25 x metros	25 x 33	10	
60425/50	METAL FUEL 25. Rollo 50 m.	25 x 33	10	
60430/m	METAL FUEL 30	30 x 38	10	

MANGUERAS DE IMPULSION PARA GASOLEO

Manguera de caucho sintético con armadura textil. Presión 10 - 16 bar.

Código	Modelo	Ø mm	Presión bar	
60020/m	Manguera impulsión Ø19 por metros	19	16	
60020/60	Manguera impulsión Ø19. Rollo 60 m.	19	16	
60025/m	Manguera impulsión Ø25 por metros	25	16	
60025/50	Manguera impulsión Ø25. Rollo 50 m.	25	16	

60020/4	Manguera Ø3/4 x 4 m. racorada en ambos extremos 1″ M			
60020/6	Manguera Ø3/4 x 6 m. racorada en ambos extremos 1″ M			
60020/8	Manguera Ø3/4 x 8 m. racorada en ambos extremos 1″ M			
60020/10	Manguera Ø3/4 x 10 m. racorada en ambos extremos 1″ M			
60025/4	Manguera Ø1″ x 4 m. racorada en ambos extremos 1″ M			
60025/6	Manguera Ø1″ x 6 m. racorada en ambos extremos 1″ M			
60025/8	Manguera Ø1″ x 8 m. racorada en ambos extremos 1″ M			
60025/10	Manguera Ø1″ x 10 m. racorada en ambos extremos 1″ M			
60025/15	Manguera Ø1″ x 15 m. racorada en ambos extremos 1″ M			

Código	Descripción	
72105	Racor portamanguera rosca 3/4″ M - espiga Ø 19	
72106	Racor portamanguera rosca 3/4″ M - espiga Ø 25	
72101	Racor portamanguera rosca 1″ M - espiga Ø 19	
72102	Racor portamanguera rosca 1″ M - espiga Ø 25	
72108	Racor portamanguera rosca 1″ M - espiga Ø 30	
72209	Racor desmontable rosca loca 1″ M -3 piezas	
72118	Abrazadera 20-32	
72119	Abrazadera 25-40	

MANGUERAS SURTIDOR. Norma EN 1360

Código	Modelo	Ø mm	Presión bar	
MANGUERA VOLUKLER				
61016/40	VOLUKLER 16	16 (5/8″)	16	
61019/40	VOLUKLER 19	19 (3/4″)	16	
61025/40	VOLUKLER 25	25 (1″)	16	

MANGUERA SLIMLINE ELAFLEX PARA ESTACIONES DE SERVICIO	
Montaje manguera Ø16 x N metros, racorada con protecciones	
Montaje manguera Ø19 x N metros, racorada con protecciones	

RACORES REUTILIZABLES

Código	Descripción	Ø manguera	Rosca	
RACORES HEMBRA REUTILIZABLES				
72130	M16 3/4	16	3/4 H	
72115	M16 1	16	1 H	
72133	M19 1	19	1 H	
72114	M25 1	25	1 H	
RACORES MACHO REUTILIZABLES				
72135	V16 3/4	16	3/4 M	
72113	V16 1	16	1 M	
72131	V19 1	19	1 M	
72134	V25 1	25	1 M	

MANGUERAS PARA CAMION CISTERNA

Código	Modelo	Ø mm	Presión bar	
MANGUERA DESCARGA POR GRAVEDAD				
61110/n	GGE-80 racorada 3″M x n metros y racores 3″M	3″	10	
MANGUERA RECOGIDA DE VAPORES				
61180	SUPERFLUX PUR	3″		

MANGUERAS PARA ENROLLADORES DE CAMIONES CISTERNA DE GASOLEO

Código*	Descripción	Ø mm	Presión bar
61060/40	VOLUDEC 32	1 1/4" 32 x 45 mm	16
61070/40	VOLUDEC 38	1 1/2" 38 x 52 mm	16
61080/40	VOLUDEC 50	2" 50 x 5 mm	16

* Rollos de 40 metros. Disponible también en otras medidas.

RACORES SPANLOCK

Código	Descripción	Ø manguera	Rosca
RACORES HEMBRA + ABRAZ. DE SEGURIDAD SPANLOC			
72122	MC 32 1 1/4	32	1 1/4 H
72123	MC 32 1 1/2	32	1 1/2 H
72190	MC 38 1 1/2	38	1 1/2 H
72191	MC 38 2	38	2 H
72124	MC 50 2	50	2 H
73001	MC 50 2 1/2	50	2 1/2 H
RACORES MACHO + ABRAZ. DE SEGURIDAD SPANLOC			
72110	VC 32 1 1/4	32	1 1/4 M
73002	VC 32 1 1/2	32	1 1/2 M
72111	VC 38 1 1/2	38	1 1/2 M
73003	VC 38 2	38	2 M
72112	VC 50 2	50	2 M
73004	VC 50 2 1/2	50	2 1/2 M

RACORES SPANFIX

Código	Descripción	Ø manguera	Rosca
RACORES HEMBRA + ABRAZ. DE SEGURIDAD SPANFIX			
	MX 32 1 1/4	32	1 1/4 H
	MX 32 1 1/2	32	1 1/2 H
	MX 38 1 1/2	38	1 1/2 H
	MX 38 2	38	2 H
	MX 50 2	50	2 H
	MX 50 2 1/2	50	2 1/2 H
RACORES MACHO + ABRAZ. DE SEGURIDAD SPANFIX			
	VX 32 1 1/4	32	1 1/4 M
	VX 32 1 1/2	32	1 1/2 M
	VX 38 1 1/2	38	1 1/2 M
	VX 38 2	38	2 M
	VX 50 2	50	2 M
	VX 50 2 1/2	50	2 1/2 M

ENROLLADORES AUTOMATICOS GASOIL

390100

Enrolladores de manguera automáticos para diesel diseñados para garantizar una alta eficiencia. La estructura robusta garantiza el mejor rendimiento aún en condiciones de trabajo al limite.

Características:
- Pérdida de carga reducida
- Resistente a la corrosión: La estructura, en acero inoxidable
- Instalación fácil y versátil a través de la placa de soporte giratorio y las posiciones de los brazos regulables
- Parada de manguera
- Seguridad: Tapas laterales de protección

390810

Código	Capacidad max.	Bar	Manguera	
		Con manguera		
390100	Ø 3/4″ x 14 m	10	SI	
390030	Ø 1″ x 10 m	10	SI	
390811	Ø 1″ x 15 m	15	SI	
		Sin manguera		
390801	Ø 3/4″ x 14 m	10	NO	
390802	Ø 1″ x 10 m	10	NO	
390810	Ø 1″ x 15 m	15	NO	
80-F16279000	Soporte giratorio			

Código	Capacidad max.	Bar	Manguera	
36100	15 m. Ø 1″	20	NO	
36400	25 m. Ø 1″	20	NO	

* manguera no incluida

Mangueras para enrollador- 10BAR , EN 590 2010, ISO 1307	
60025/15	Manguera 1″ x 15 m, racorada ambos extremos a 1″ M/H
60025/25	Manguera 1″ x 25 m, racorada ambos extremos a 1″ M/H
60025/1.5	Manguera 1″ x 1,5 m, racorada 1″, para conectar el enrollador.

ACOPLAMIENTOS TIPO CAMPSA. TW DINN 28450

Boca de carga

VK

MK

MB

VB

Código		Tamaño	
BOCA DE CARGA COMPLETA			
71611	Boca de carga	2″	
71612	Boca de carga	3″	
VK ADAPTADOR MACHO ROSCA HEMBRA			
72370	VK50	2″	
72371	VK80	3″	
72372	VK100	4″	
MK ACOPLE ROSCA HEMBRA			
72350	MK50	2″	
72351	MK80	3″	
72352	MK100	4″	
MB TAPÓN PARA VK			
72360	MB50	2″	
72361	MB80	3″	
72362	MB100	4″	
VB TAPÓN PARA MK			
72380	VB50	2″	
72381	VB80	3″	
72382	VB100	4″	
72349	Cadena		

ACOPLAMIENTOS API PARA DESCARGA DE CISTERNAS

764500

764000

Código	Modelo	
764500	API 4″H -3″M con palanca y visor	
764000	API 4″H -3″M con palanca, sin visor	
741000	API 4″M	

Depósitos CONFORT - Doble pared

Pueden instalarse en el exterior

- Permiten su instalación en batería de hasta 5 depósitos para alcanzar grandes capacidades de almacenamiento.
- Cumplen con la norma UNE 53.432 (partes 1 y 2) así como las Instrucciones Técnicas complementarias MI-IP03 y MI-IP04.
- NO NECESITAN CUBETO

Código	Modelo	Litros	Dimensiones
43029	CONFORT 700	700	1280 x 690 x 1200
43033	CONFORT 1000 E	1000	1280 x 690 x 1830
43030	CONFORT 1000	1000	1740 x 750 x 1310
43031	CONFORT 1500	1500	1740 x 750 x 1800
43032	CONFORT 2000	2000	2290 x 780 x 1810

- Este modelo está especialmente diseñado para el almacenamiento de gasoil sin necesidad de utilizar cubeto de retención.
- El cuerpo interior está fabricado en polietileno de alta densidad y alto peso molecular mediante extrusión soplado.
- La protección exterior está formada por chapa zincada que protege totalmente al depósito interior de polietileno.

Código	Modelo	Capacidad	Medidas mm / Peso
43011	TANK IN TANK acero 700 l	700	1135 x 727 x 1160 mm/ peso 57 K
43012	TANK IN TANK acero 1.000 l	1000	1135 x 727 x 1600 mm/ peso 81 K
43014	MULTITANK acero 700 l	700	1140 x 725 x 1100 mm/ peso 51 K
43015	MULTITANK acero 1000 l	1000	1140 x 725 x 1540 mm/ peso 78K

Depósitos EUROLENTZ - Simple pared

- Cumplen con la norma UNE 53.432 (partes 1 y 2) así como las Instrucciones Técnicas complementarias MI-IP03 y MI-IP04.
- Según la normativa éstos depósitos deben ser instalados en función de su capacidad:
  - hasta 1.000 inclusive deberán disponer de una bandeja de recogida.
  - a partir de 1.000 lts dentro de un cubeto de capacidad del 100 % del valor nominal de la capacidad del depósito.
- NO pueden instalarse en exterior. NO ADMITEN LA RADIACIÓN SOLAR.

Código	Modelo	Litros	Dimensiones	
42010	VARIOLENTZ 500	500	780 x 780 x 1040	
42011	VARIOLENTZ 700	700	780 x 780 x 1485	
42019	VARIOLENTZ 1000	1000	780 x 780 x 2000	
42012	EUROLENTZ 700	700	1190 x 660 x 1240	
42014	EUROLENTZ 1000	1000	1650 x 720 x 1260	
42013	EUROLENTZ 1000 E	1000	1190 x 660 x 1810	
42015	EUROLENZ 1500	1500	1650 x 720 x 1750	
42016	EUROLENTZ 2000	2000	2180 x 720 x 1780	
42017	EUROLENTZ 2500	2500	2170 x 890 x 1750	

Código	Modelo	Para modelos:	Dimensiones	
45201	BANDEJA A	EUROLENTZ 1000	1850 x 860 x 150	
45202	BANDEJA B	EUROLENZ 700/ 1000E	1220 x 890 x 160	
45203	BANDEJA C	VARIOLENZ 500/700	810 x 810 x 160	

CARACTERÍSTICAS:
• De doble pared de acero
• Todos los tanques de diámetro superior a 1,5 m llevan de serie una boca de hombre de 600 mm.
• Conexiones: 1x4″ - 1x3″ - 3x2″
• Los tanques de superficie llevan incluido patas (hasta tanques con diámetro de 1,9 m) o cuñas de apoyo (para tanques con diámetro 2,5 m)
• Todos con escalera desmontable quitamiedos.
• Depósito aéreos UNE-EN 12285-2
• Empleo de virolas con el mayor ancho disponible en Europa (2 metros) con la consiguiente reducción del número de soldaduras.
• Soldadura automática interior y exterior
• Tratamiento superficial mediante granallado hasta grado SA 2 1/2 y posterior revestimiento con aplicación de poliuretano 2 componentes aplicado en caliente.
• Multitud de opcionales incorporables a los depósitos: marcos de apoyo, pararelas, escaleras, plataformas, cunas o patas, varillas de medición, compartimentos...

Código	Capacidad (litros)	Ø mm	Longitud mm	Peso en vacío	
46020	2000	1200	2000	590	
46030	3000	1500	2350	745	
46050	5000	1900	2350	1030	
46080	8000	1900	3370	1290	
46100	10000	1900	4100	1700	
46150	15000	1900	6040	2675	

GIANTank® tanque para el almacenamiento y suministro de grandes cantidades de combustible en un tanque compacto, ergonométrico y de alta resistencia gracias a la fabricación en polietileno rotomoldeado de alta densidad.
GIANTank® es un tanque aéreo estacionario con una capacidad de 3300 litros pensado para el manejo eficiente del combustible en condiciones de absoluta seguridad y en conformidad a las rígidas normas europeas de fabricación y protección del medio ambiente gracias a la presencia de un contenedor secundario externo al 110% de la capacidad del tanque.
GIANTank® está equipado con una tapa superior reforzada con cerradura con candado para cubrir y proteger el compartimiento de combustible que alberga una unidad de transvase completa con panel eléctrico, bomba eléctrica, medidor de combustible, manguera de suministro (con posibilidad de instalar un enrollador con 15m de manguera), boquerel automático, indicador de nivel, boca de carga y válvulas de seguridad. El tanque está equipado con asas para elevación con montacargas tanto laterales cuantos frontales para facilitar las operaciones y su forma está estudiada para ser apilable maximizando los costos de transporte y el espacio en almacenes.
Todos las conexiones de GIANTank® son en aluminio o en material compatible y resistente al combustible Diesel.
GIANTank® está disponible también para aceite y AdBlue®/Urea.

CARACTERÍSTICAS PRINCIPALES:
- Capacidad Nominal: 3.300 litros.
- Dimensiones: 1.125x2.350x1.800h mm.
- Peso al vacío con grupo de bomba: 320 kg.
- Contención secundaria antiderrame al 110% del volumen total del tanque.
- Pared interna: 7mm
- Pared externa: 5mm
- Cuadro eléctrico.
- Sistema de bloqueo de la bomba al nivel mínimo.
- Detector de fugas.
- Tapa de llenado rápido 2″ CAMLOCK.
- Rejilla de ventilación 1″1/2 con malla metálica supresora de llamas.
- Válvula limitadora de carga calibrada al 90% de la capacidad del tanque

EQUIPO DE SUMINISTRO:
- Bomba 230V o 12V
- 6 m manguera de suministro.
- Medidor de flujo mecánico.
- Boquerel automático
- Indicador de nivel mecánico.
- Opcional: Enrollador de manguera 15 metros.

Código	Modelo	Caudal	Motor	
43330	GIANTANK33/50	50 l/m	230V	
43331	GIANTANK33/70	70 l/m	230 V	
43332	GIANTANK33/GE	SIN EQUIPO		
43333	GIANTANK33/BATT	50 l/m	12 V	

CARRYTANK 220 ADR:

HOMOLOGADO ARD
Capacidad nominal: 220 litros
Dimensiones: 912x601x622h mm.
Peso en vacío: 24 kg
Espesor: 5 mm
Tapón de carga de 2" con válvula de seguridad
Equipo de suministro 12V con pistola automática
Opcional: contador K24

CARRYTANK 450 ADR:

HOMOLOGADO ADR
Capacidad nominal: 454 litros
Dimensiones: 1200x800x785h mm.
Peso en vacío: 53 kg
Espesor: 6.2 mm
Tapón de carga de 2" con válvula de seguridad
Incluye tapa protectora
Equipo de suministro 12V con pistola automática
Opcional: contador K24

HIPOTANK 960

HOMOLOGADO ADR
Capacidad nominal: 960 litros
Dimensiones: 995x1.830x1.000 mm.
Peso en vacío: kg
Espesor: 6.2 mm
Tapón de carga de 2" con válvula de seguridad
Incluye tapa protectora
Equipo de suministro 12V con pistola automática
Opcional: contador K24

Código	Modelo	Capacidad	Medidas mm / Peso Kg	Equipo suministro	Homologado ADR	
44501	CARRYTANK 220 ADR	220	912x601x622h / 24 K	SI	SI	
44601	CARRYTANK 460 ADR	460	1200x800x785h / 53 K	SI	SI	
44530	HIPOTANK 960	960	995x1.830x1.000 mm	SI	SI	
Opcional:						
36012	Contador K24					

Contenedores de polietileno para el transporte de gasóleo con exención total según 1.1.3.1c ADR.

Equipados con:
- Bomba 12 o 24 voltios, caudal de 40 l/min
- 4 metros de manguera
- Pistola automática
- 4 m de cable eléctrico y pinzas para la conecxión a la batería.

Los modelos con depósito de adblue, incluyen además:
- Bomba sumergida de 12V, caudal 15 l/min.
- pistola manual para AdBlue®
- 4 metros de manguera para AdBlue®.

Serie especial Pick-up pensada y diseñada para la instalación en la plataforma de vehículos pick-up. Los tanques de esta serie tienen una base reducida en comparación con la equivalente serie Carrytank® estándar para permitir una fácil instalación entre los pasa-ruedas de la misma plataforma.

CARRYTANK 220

CARRYTANK PICKUP

CARRYTANK 900 + 100

CARRYTANK 440

Código	Modelo	Dimensiones	Peso	
44500	CARRYTANK 220	910 x 600 x H665 mm	14	
44503	CARRYTANK 220+ tapa	910 x 600 x H665 mm	17	
44581	CARRYTANK 330 PICK UP	Total 1200x800x700h. / Base 1010x770.	32	
44602	CARRYTANK 440PICK UP	Total 1200 x 800 x 830h./ Base 1010 x 770.	40	
44605	CARRYTANK 400 + 50 PICK UP	Total 1200 x 800 x 830h./ Base 1010 x 770.	40	
44630	CARRYTANK 900 +100	1530 x 910 x 1150 mm	110	

CONTENEDORES MOVILES PARA TRANSPORTE DE COMBUSTIBLE. HOMOLOGADOS ADR.

CADDY 55
Volumen: l 55
Ancho: mm 460
Fondo: mm 360
Altura: mm 900
Peso sin carga Kg 9

CADDY 110:
Volumen: l 110
Ancho: mm 460
Fondo: mm 440
Altura: mm 1100
Peso sin carga Kg 13

Código	Modelo	Capacidad	Equipamiento	Uso	Color	
AMARILLO - Apto únicamente para gasoil. Con exención ADR 1.1.3.1a y 1.1.3.1c						
44550.00	CADDY 110	110	Bomba rotativa + pistola manual	Gasóleo	Amarillo	
44550.01	CADDY 110	110	Bomba 12V + pistola manual	Gasóleo	Amarillo	
44540.00	CADDY 55	55	Bomba rotativa + pistola manual	Gasóleo	Amarillo	
44540.02	CADDY 55	55	Bomba 12V + pistola manual	Gasóleo	Amarillo	
VERDE - Apto para gasolina y gasoil. HOMOLOGACIÓN ARD						
44510.01	CADDY 110 ADR	110	Bomba rotativa + pistola manual	Gasolina y Gasóleo	Verde	
44510.02	CADDY 110 ADR	110	Bomba 12V ATEX + pistola manual	Gasolina y Gasóleo	Verde	
44509.00	CADDY 55 ADR	55	Bomba rotativa + pistola manual	Gasolina y Gasóleo	Verde	
44509.02	CADDY 55 ADR	55	Bomba 12V ATEX+ pistola manual	Gasolina y Gasóleo	Verde	

Código	Descripción	
41010	Garrafa metálica 10 litros	
41020	Garrafa metálica 20 litros	
41025	Vertedor metálico flexible	
41110	Garrafa plástico 10 litros con vertedor flexible	
41120	Garrafa plástico 20 litros con vertedor flexible	

DEPOSITOS GRG PARA TRANSPORTE DE GASOIL. HOMOLOGADOS ADR.

- Construidos en chapa de acero y según norma ADR
- Rompeolas interno
- Tapón de carga
- Válvula de aireación y venteo
- Tubo de aspiración con llave
- Extintor
- Equipo de trasiego según demanda

44240+44102

44210+44101

Código	Modelo	Capacidad	Medidas mm / Peso	Depósito sin equipo	Depósito+ 44101
44214	GRG BOX 125	125	970L x 225A x 600H / 49 K		
44210	GRG BOX 250	250	970L x 450A x 550H / 60 K		
44240	GRG BOX 450 Bajo	450	1000L x 850A x 540H / 105 K		
44220	GRG BOX 450 Alto	450	1000L x 540A x 850H / 105 K		
44214.01	GRG BOX 125 + bomba 45 l/m + 4 m. manguera + pist. automática				
44210.01	GRG BOX 250+ bomba 45 l/m + 4 m. manguera + pist. automática				
44240.01	GRG BOX 450 Bajo+ bomba 45 l/m + 4 m. manguera + pist. automática				
44220.01	GRG BOX 450 Alto+ bomba 45 l/m + 4 m. manguera + pist. automática				

EQUIPOS DE GASOIL PARA INSTALAR EN DEPOSITOS GRG

Código	Bomba 45 l/m	Bomba 60 l/m	Pistola autom.	Contador K24	Manguera 4 m.	
44101	•		•		•	
44101.02	•		•	•	•	
44102		•	•		•	
44102.03		•	•	•	•	

DEPOSITOS GRG PARA TRANSPORTE DE GASOIL. HOMOLOGADOS ADR.

Depósitos homologados para el transporte de combustible por carretera según Normativa ADR y RD 2115/98, certificado según Directiva 2006/42/CE. Fabricados en formato rectangular con acero de 3 mm, rompeolas interno y pintura anticorrosión. Equipados con bomba de 45 l/min a 12 V, 4 m de manguera, Pistola manual de suministro, Extintor de 2 kg de polvo, cables y conectores para la batería

Se entrega con toda la documentación precisa para circular: Certificado de Homologación y Modelo de Carta de Porte.

Código	Modelo	Capacidad	Medidas mm	Peso kg		
44310	GRG 198	190	1014 x 464 x 594	92		
44320	GRG 301	300	1014 x 714 x 594	120		
44330	GRG 426	420	1114 x 914 x 594	135		
44340	GRG 516	500	1214 x 1014 x 594	180		
44350	GRG 619	620	1214 x 1214 x 594	200		
44360	GRG 774	750	1514 x 1214 x 594	275		
44370	GRG 980	980	1914 x 1214 x 594	285		

Código	Modelo	Capacidad	Medidas mm	Peso kg		
Depósitos rectangulares						
44083	GRG BOX 600 Alto	600	1160 x 1000 x 600	128		
44084	GRG BOX 600 Bajo	600	1490 x 1000 x 420	132		
44085	GRG BOX 975	975	1500 x 1000 x 650	200		
Depósitos cilindricos						
44066	GRG TANK MC 548	548	1250 x 950 x 875	165		
44065	GRG TANK MC 941	941	1800 x 1000 x 1035	250		

* Equipados con bomba de 45 l/min a 12 V, 4 m de manguera, pistola manual de suministro, Extintor de 2 kg de polvo, cables y conectores para la batería. Otras configuraciones, consultar.

Código	Descripción	
44300900	Remolque + depósito homologado ADR para transporte Gasoil -900 L Medidas: 2000×1000 mm. – Con depósito de 900 l. para el transporte de gasoil. – 1 eje 1.300 kgs. – 2 ruedas llanta 14″ (No incluye rueda de repuesto). – Con bomba de 35l/m., manguera de 4 m., pistola manual y extintor. – Freno de inercia y de estacionamiento incluido. – Documentación. – Señalización.	
44300600	Remolque + depósito homologado ADR para transporte Gasoil – 600L – Medidas: 1500×1000 mm. – Con depósito de 600 l. para el transporte de gasoil. – 1 eje 1.000 kgs. – 2 ruedas llanta 13″ (No incluye rueda de repuesto). – Con bomba de 35l/m, manguera de 4 m., pistola manual y extintor. – Freno de inercia y de estacionamiento incluido. – Documentación. – Señalización	
44300450	Remolque + depósito homologado ADR para transporte Gasoil – 450L – Medidas: 1350×1000 mm. – Con depósito de 450 l. para el transporte de gasoil. – 1 eje 750 kgs. – 2 ruedas llanta 13″(No incluye rueda de repuesto). – Con bomba de 35 l/m, manguera de 4 m., pistola manual y extintor. – Documentación. – Señalización. – Opción: Freno de inercia (Dif. eje 750 kg. y cabezal de 1.000 kg. CF)	

	Código	Descripción	
	71630	**SONDA OCIO** Sistema de control continuo del nivel en el depósito, detecta la presión estática generada por la altura del líquido por medio de un tubo introducido en el depósito y visualiza el nivel del líquido o el volumen. El sistema está constituido por: • Un tubo para la detección de la presión estática. El tubo con el terminal es introducido por la parte superior del depósito y sumergido en el líquido hasta tocar el fondo del depósito. • Una unidad de control para la visualización del nivel y la gestión del sistema. Máxima altura medible: 4 m. Longitud tubo sonda: 10 m	
	71691	**SMMR** Los interruptores de nivel SMMR son un producto fabricado a la medida de las necesidades de cada cliente, permitiendo automatizar el control de llenado y vaciado Estos controles pueden activar o controlar bombas, electroválvulas, alarmas ópticas y acústicas	
		GSM Tankalert Sensor ultrasónico de nivel y modem GSM con conexión a plataforma Web Inpro Cloud. • Medida de nivel de líquido. • Para gasóleo, lubricantes, agua, aceite usado, anticongelante... • Optimizar el suministro del distribuidor de combustible. • Histórico de lecturas. • Configuración remota en plataforma web. • Comunicación GPRS/SMS. • Alarmas programables: alertas de derrames, lleno, vacío. • Fácil de instalar.	

INDICADORES DE NIVEL

71684	**Sonda neumática electrónica ESYOIL** Válida para cualquier tipo de depósito hasta 300 cm. de altura. Indica la mediad de altura del líquido en centímetros.	

71687	**Sonda ultrasónica ROTHALERT** Válida para gasóleos y aceites. No válida para gasolina. Envía la señal al receptor a una distancia de hasta 50 metros.	

71550	**INDICADOR TELEVAR** Indicador de nivel neumático diseñado para su uso con fuel oil y diesel. La aguja muestra un porcentaje. Adecuada para instalar en tanques horizontales y verticales con una altura comprendida entre 900 mm y 3000 mm .	

71601	Indicador mecánico de flotador 2″	

DETECTORES DE FUGAS

FUGALARM

Sistema preventivo de detección de fugas en depósitos de doble pared. Avisa de la posibilidad de perforación de las paredes del depósito antes de que se produzca cualquier vertido al medio, haciendo posible, de esta manera, la reparación preventiva del depósito. Dos modelos distintos permiten su uso en instalaciones con vacío o presión en la cámara intersticial del depósito. Está fabricado siguiendo las directrices de la norma UNE-EN 13160 siendo un detector de fugas clase I según UNE EN 13160-

Código	Descripción	
43430	FUGALARM V Para depósitos de doble pared con vacío en la cámara intersticial	
43431	FUGALARM P Para depósitos de doble pared con presión en la cámara intersticial	

Código	Descripción	
43410	**Detector de fugas LAG 14 ER** Sistema de detección de fugas para tanques aéreos de doble pared. Aprobación ATEX	

VALVULAS DE SOBRELLENADO

71573 -440B EN

71572 442-80 AL

Código	Descripción	Ex	
71573	440B EN Válvula de sobrellenado de 4″ EN 13616. Válida zona 0	EX II 1 G c IIB x	
71572	442-80 AL Válvula de sobrellenado de 3″ EN 13616. Válida zona 0	EX II 1 G c IIB x	

71620

71620	Válvula de sobrellenado de 3″, sencilla	-	
71622	Válvula de sobrellenado de 4″, sencilla	-	

VALVULAS ANTISIFON

RI-55B

Código	Descripción		
Válvula antisifón ajustable.			
RI-092210	Válvula antisifón regulable RI-55B 1"	II 2 G	
RI-092215	Válvula antisifón regulable RI-55B 1 1/4″	II 2 G	
RI-092220	Válvula antisifón regulable RI-55B 1 1/2″	II 2 G	
RI-092225	Válvula antisifón regulable RI-55B 2"	II 2 G	
Válvula antisifón a escuadra disponible en 1, 1 1/2″ y 2″. La calibración se realiza mediante el cambio del muelle interno tarado.			
RI- 60B-25	Válvula antisifón RI- 60B 1″	II 2 G	
RI- 60B-32	Válvula antisifón RI- 60B 1 1/4″	II 2 G	
RI- 60B-40	Válvula antisifón RI- 60B 1 1/2″	II 2 G	
RI- 60B-50	Válvula antisifón RI- 60B 2″	II 2 G	

RI-60B

71610

71541

71602

71635

71730

71661

71658

36320

PEG-

71565

Código	Descripción	
71610	Tapón 2″ para depósitos	
71541	Tapón macho 2″ con válvula de aspiración y venteo	
71602	Seta ventilación plástico rosca M 2″	
71635	Seta cortafuegos metálica con rejilla 2″	
71634	Seta cortafuegos metálica con rejilla 1 1/2″	
71730	Tubo de aspiración PVC Ø 1″ con válvula de pie y llave de corte	
71645K	Tubo de aspiración TELESCÓPICO PVC Ø 1″	
71627	Pasa tubos 2″M	
71661	Válvula de retención de pie de 1″	
71660	Válvula de retención de pie de 3/4″	
71658	Llave de bola MH de 1″	
45530	Bolardo defensa depósito	
36320	Extintor 2 KG	
36321	Extintor 6 KG	
PEG-LOX50	Pegamento LOXEAL 250	
71565	Pasta busca aguas	

EQUIPO INFLADO DIGITAL PCL D10.

Medición de 0 - 5.5 bar.
Inflado por pre-selección.
Muy resistente y preparado para la intemperie.
Servicio de repuestos y reparación garantizados.
Homologado y certificado por el CEM para funcionar en estaciones de servicio y talleres.
Fabricado en acero y pintado con pintura exposi al horno.
Altura: 154cm Base: 25x30cm

Código	Descripción	
36316	Poste solo aire	
36314	Poste aire/agua	

EQUIPO INFLADO DIGITAL PCL D10.

Medición de 0 - 5.5 bar.
Inflado por pre-selección.
Muy resistente y preparado para la intemperie.
Servicio de repuestos y reparación garantizados.
Homologado y certificado por el CEM para funcionar en estaciones de servicio y talleres.
Fabricado en acreo y pintado con pintura exposi al horno.
Altura: 154cm Base: 25x30cm

Código	Descripción	
36314.01	Poste aire/agua	

52507	**Manómetro de mano inflador EURODAINU.** Presión 0 -12 bar.	

Poste toma de tierra con devanadera automática.

Devanadera retráctil automática en acero pintada al horno.
Poste fabricado en acero y pintado al horno.
Cable trenzado toma de tierra 16" homologado 10 mt útiles.
Altura: 100 mt Base: 25 x 30 cm.

Código	Descripción	
36301	Devanadera, sin poste, con pinza sencilla	
36301.01	Devanadera, con poste y con pinza sencilla	
36301.05	Devanadera, con poste y con pinza anti-deflagrante ATEX (36300)	

36300	**PINZA TOMA DE TIERRA** Pinza toma de tierra para las deflagraciones electrostáticas durante las descargas de camión. Certificada y conforme norma UNE y ATEX.	

Código	Descripción	
80-705	**MATRAZ CRISTAL 10 LT.** Se suministra en caja de madera y con certificado, para mediciones en estaciones de servicio. Matraz de cristal de boro-silicato. Certificados en seco y pre-humedecido con 5 puntos de medición por el CLM. Caja de madera a medida, acolchada en el interior, con protecciones exteriores y asa. * También disponibles en 2, 5 y 20 lt.	
80-707	**MATRAZ METÁLICO 10 LT.** Matraz construido en acero inoxidable. Indicado para reparadores y mediciones a nivel interno. Ruedas opcionales * También disponibles en 5, 10, 20, 50, 100, 200 lt.	
	EQUIPO BOMBA MEMBRANA Equipo bomba neumática membrana. Diseñado para extraer muestras de fondo de tanque, vaciar arqueta, o extraer combustible de vehículos por un repostaje erróneo. Bomba de membrana 3/4. Membrana de teflón virgen vulcanizado sin perforaciones. Regulador de presión con filtro de agua y manómetro. Caudal 70 lt/min. Conexiones rápidas de acero inoxidable. Regulador de presión con filtro de agua. Devanadera de aire de 30 mt con conexión rápida. Bidón 30 lt para depositar extracciones. Opcionales; kit tanque, kit vehículos.	
80-704	Bombillo de achique manual para extracción en arqueta y tanque. Incluye x7 tramos desmontables de 50 cm.	

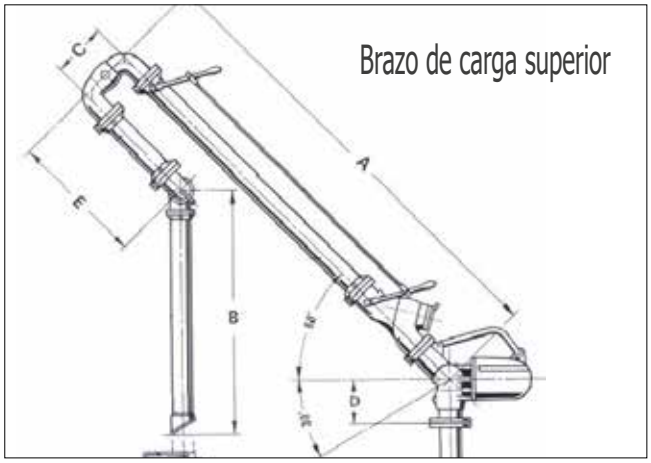

Brazo de carga superior

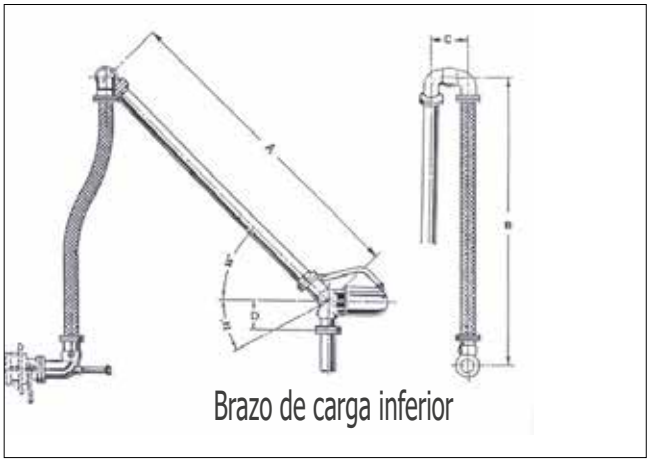

Brazo de carga inferior

Bombas de paletas de gran caudal

Cuentalitros con predeterminador

Sistemas para camiones cisterna de combustible

22104 - 22105

22100 - 22102

(*) motor IP55

Código	Descripción	Bomba	Potencia CV	Caudal l/m max - min	Presión bar	Presostato	Calderín
Grupo de presión simple							
22104	CKM 50 G	1	0,5	40-5	3 - 0.5	simple	5 L
22105	CKM 80 G	1	0,85 (*)	50-5	4 - 1	simple	5 L
Grupo de presión simple en bancada							
22100	CKM 50 GB	1	0,5	40-5	3 - 0.5	doble	5 L
22102	CKM 80 GB	1	0,85 (*)	50-5	4 - 1	doble	5 L
Grupo de presión doble en bancada							
22101	CKM 50 GB/2	2	0,5	40-5	3 - 0.5	doble	5 L
22103	CKM 80 GB/2	2	0,85 (*)	50-5	4 - 1	doble	5 L

GRUPOS DE PRESIÓN GP-30 NW / GP-30 GEWS

MODELO		GP 30 NW	GP 30 GEW
CAUDAL	L/H	30	30
Ø ROSCA	ASPIRACION	10	10
	IMPULSION	3/8	3/8
TENSIÓN	VOLTIOS	230	230
CONSUMO	AMPERIOS	1.38	1.38
POTENCIA	C.V.	1/6	1/6
PRESION MAX	BAR	3.5	3.5
PRTC. MOTOR	IP	IP20	IP20
DIMENSIONES	MM	240 X 330 X 205	800 X 460 X 250
PESO	KG	6,4	21

GRUPOS DE PRESIÓN SENCILLOS

MODELO		GP-70	GP-120	GP-200	GP-300	GP-500	GP-800	GP-1500
CAUDAL	L/H	70	130	200	300	500	800	1500
Ø ROSCA	ASPIRACION	1/2	1/2	1/2	3/4	3/4	1	1
	IMPULSION	3/8	3/8	3/8	1/2	1/2	1/2	3/4
TENSIÓN	VOLTIOS	230/400	230/400	230/400	230/400	230/400	230/400	230/400
POTENCIA	C.V.	1/4	1/3	1/3	1/3	1/2	3/4	1.5
PRESION MAX	BAR	3.5	3.5	3.5	6	6	6	6
PRTC. MOTOR	IP	IP55	IP55	IP55	IP55	IP55	IP55	IP55

GRUPOS DE PRESIÓN GEMELOS

MODELO		GP-70 GE	GP-120 GE	GP-200 GE	GP-300 GE	GP-500 GE	GP-800 GE	GP-1500 GE
CAUDAL	L/H	70	130	200	300	500	800	1500
Ø ROSCA	ASPIRACION	1/2	1/2	1/2	3/4	3/4	1	1
	IMPULSION	3/8	3/8	3/8	1/2	1/2	1/2	3/4
TENSIÓN	VOLTIOS	230/400	230/400	230/400	230/400	230/400	230/400	230/400
POTENCIA	C.V.	1/4	1/3	1/3	1/3	1/2	3/4	1.5
PRESION MAX	BAR	3.5	3.5	3.5	6	6	6	6
PRTC. MOTOR	IP	IP55	IP55	IP55	IP55	IP55	IP55	IP55

GASOLINA/ SERIE EX50

EX50 es una bomba de transvase adecuada para combustibles inflamables como la gasolina, el keroseno y el diésel.

Los equipos se compenen de bomba con porta pistola, fácil de instalar sobre un barril por medio de la conexión principal de 2".
La unidad equipada con tubo telescópico de aspiración para la conexión directa al tanque permite el uso limpio y sencillo del dispensador.
- Estructura fuerte y compacta;
- Cuerpo de hierro fundido
- Bomba de alto rendimiento que puede suministrar hasta 50 l / min, con absorción reducida para asegurar larga vida
- Filtro anti-ruido (compatibilidad electromagnética EMC)
- Componentes del equipo: bomba, medidor y filtro se pueden instalar o reemplazar sin el uso de sellador. Esto permite una conexión rápida y segura
- Válvula de bypass incorporada
- Protección térmica
- Válvula de retención y válvula de descarga de sobrepresión

F00037201A

F0037601B

Referencia	Modelo	Caudal	Tensión	Manguera	Pistola	Contador	Filtro
F00372030	EQUIPO EX50 12V DC MAN/F/CABLE	50	12	4M	manual	no	si
F00372040	EQUIPO EX50 12V DC AUTO/F/CABLE	50	12	4M	automática	no	si
F0037400A	EQUIPO EX50 230/50-60 MAN/F/4MT	50	220	4M	manual	no	si
F0037401A	EQUIPO EX50 230/50-60 AUTO/F/4MT	50	220	4M	automática	no	si
F0037502A	EQUIPO EX50 K33 12V MAN/F/CABLE	50	12	4M	manual	si	si
F0037503A	EQUIPO EX50 K33 12V AUTO/F/CABLE	50	12	4M	automática	si	si
F0037600B	EQUIPO EX50 33 230/50-60 MAN/F/4M	50	220	4M	manual	si	si
F0037601B	EQUIPO EX50 33 230/50-60 AUT/F/4M	50	220	4M	automática	si	si
260411.01	Cable eléctrico EXD 4 metros + prensacables						
260411	Prensacables EX50						

EX50

EX100

EX140

GRUPO EX50

GRUPO EX100

GRUPO EX140

Código	Modelo	Caudal l/m	Voltaje	Entrada	Salida	
F00371000	(EX) EX50 12 V DC	50	12V	1″	1″	
F0037300A	(EX) EX50 230/50-60	50	220V	1″	1″	
F00390010	(EX) EX100 230/50 ATEX	100	230V	1 1/4″	1″	
F00395010	(EX) EX140 230/50 ATEX	140	230V	1 1/4″	1″	
F22053000	MOTOR SUPPORT FEET EX80/100/140					
F00372020	(EX) GRUPPO DRUM EX50 12 V DC	50	12			
F0037402A	(EX) GRUPPO DRUM EX50 230V/50HZ ATEX	50	230V			
F00391010	(EX) GRUPPO DRUM EX100 230V/50 ATEX	100	230V			
F00396010	(EX) KIT DRUM EX140 230V/50 ATEX	140	230V			
260411.01	Cable eléctrico EXD 4 metros + prensacables					
260411	Prensacables EX50					

F0055A00

260415

36035

Código	Modelo	Caudal	Entrada	
F00555A00	Contador K150 ATEX	150 l/m	1″	
260415	Contador K33 ATEX	100 l/m	1″	
36035	Contador K24 ATEX	100 l/m	1″	

260414

30020

60101

Código	Modelo			
260414	Boquerel automático A60 ATEX			
30020	Boquerel manual SELF 3000 ATEX			
60101	Manguera racorada x 4 m. EN1360			

54700

54740

54750

35009

35006

11024

11025

Código	Modelo	Caudal l/m	Voltaje	
54700	FR 1205 GE	50	12 V	
54710	FR 4205 GE	75	12 V	
54740	FR 705 VE	75	230 V	
54750	FR 310 VEMN	100	230 V	
35009	FR 807	20 - 75 l/m		
35006	FR 901	20 - 150 l/m		
11024	FR 112	0,25 l/vuelta	Manual	
11025	FR 152	0,25 l/vuelta	Manual	

AdBlue

SELF SERVICE MC ADBLUE

Surtidor de AdBlue® para uso privado.

Estructura robusta con puerta frontal para facilitar el mantenimiento. Bomba de membrana dotada de motor eléctrico sin juntas dinámicas. Esta solución permite obtener una bomba industrial fiable y autocebante.

Pistola automática SB325 con sistema Break-Away y caño de acero inoxidable. FILTRO 3D para AdBlue®. Cuentalitros digital de turbina, centralita electrónica para preselección y gestión multiusuario de los consumos.

Memoria local capaz de almacenar las últimas 255 operaciones. Interfaz con PC para la exportación y organización de los datos. Posibilidad de introducir el código del vehículo, el kilometraje, la fecha y la hora del suministro.

Disponibilidad de llaves magnéticas para el reconocimiento de los usuarios.

F00773020

F12710050

F12710090

F12496000

F12262010

Código	Modelo	Usuarios	Caudal	
F00744000	SELF SERVICE 100 MC	80	40	
F00773020	PROGRAMA GESTION SELF SERVICE 2018			
F12710050	PW LAN Módulo de conexión LAN			
F12710040	PW WIFI Módulo de conexión WIFI			
F12262010	Lector de llaves			
F12496000	Llave administrador (roja)			
F15904000	Kit 10 llaves usuarios (amarillas)			

EQUIPOS PARA SUMINISTRO DE ADBLUE

54642

- Bomba eléctrica de membrana a 230V, con interruptor ON/OFF y cable 2 mts.
- Manguera de impulsión Ø 3/4" x 6 m especial UREA
- Contador electrónico (según versión)
- Pistola manual o automática (según versión)
- Conector rápido SEC
- Bastidor específicamente diseñado para contenedores IBC
- Aspiración no incluida

Accesorios aspiración:

- TUBO ASPIRACIÓN 56X4
- KIT CONEXION INFERIOR CON VALVULA FONDO

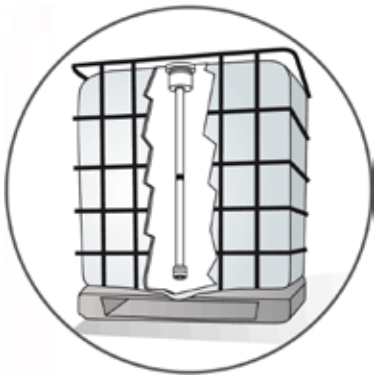

Código	Modelo	Tensión	Contador	Pistola	Soporte	SEC	
F00101450	ADBLUE IBC BASICO	230 V	NO	Manual	IBC	SI	
F00101410	ADBLUE IBC + PIST. AUT.	230 V	NO	Autom. SB 325	IBC	SI	
F00101430	ADBLUE IBC + PIST. AUT. + CONTADOR	230 V	K24 U	Autom. SB 325	IBC	SI	
54670	Tubo aspiración SEC 56x4						
F15515010	Succión externa con válvula ret. + acoplamiento inferior IBC						

* todos los equipos están también disponibles en 12V y 24V

54652

54656

Código	Modelo	Tensión	Contador	Pistola	Soporte	
54652	ADBLUE BOX	230 V	K24 U	Autom A60 INOX	Armario	
54655	ADBLUE BIDON BASICO	230 V	NO	Manual	Bastidor bidón	
54656	ADBLUE BIDON + PIST. AUT	230 V	NO	Autom. SB 325	Bastidor bidón	
54656.02	ADBLUE BIDON + PIST. AUT + CONTADOR	230 V	K24 U	Autom. SB 325	Bastidor bidón	
54653	KIT UREA ECO 12/ Bomba 12V +4 m. mangue-ra + pistola manual + 2 m.aspiración	12 V				
54666	KIT UREA ECO 230/ Bomba 230V +4 m. man-guera + pistola manual + 2 m.aspiración	230 V				

BOMBAS ADBLUE 220V / 12V / 24V

Bombas para trasiego de Urea en agua (AD BLUE), con motores de corriente alterna 230V o de corriente continua 12V.
Bombas de membrana sin juntas de eje y autoaspirantes., con válvula by-pass de recirculación.
Motores corriente alterna o continua según modelo. Protección IP55
Con interruptor ON/OFF y cable 2 mts
Conexiones entrada-salida en 1″ BSP (M)
Caudal 35 lts/min

Bomba adblue 230

Bomba adblue 12

Código	Modelo	Tensión	
54658	Bomba membrana 230 V	230 V	
54659	Bomba membrana 12 V	12 V	
54669	Bomba membrana 24 V	24 V	

BOMBAS SUMERGIBLES ABLUE

Bombas sumergibles multiturbinas disponibles con 2, 3 y 4 rodetes, especialmente diseñadas para su empleo en aplicaciones específicas con AdBlue®
Materiales anticorrosión y antioxidación
Motor con protección térmica a prueba de sobrecalentamiento
Eje del motor antidesgaste
Filtro antisuciedad de acero inoxidable.

Código	Modelo	Tensión	
54672	DIV 700 Bomba sumergible 0,65 kw 45 l/m 2,4 bar	230 V	
54674	70 MIB con válvula de descarga	230 V	
F00206020	SQUALO 35 l/m	230 V	

BOMBAS ADBLUE MANUALES

Bombas rotativas manuales en acero inoxidable o PVC certificadas para el suministro de Adblue
- Autoaspirante
- Prestaciones volumétricas: 38 litros para 100 rotaciones
- Compatibilidad química para AdBlue®: del 100 %

11026.01

11026.04

11010

Código	Modelo	
11026.01	Bomba rotativa ADBLUE INOX para bidón con 2,5 mts. manguera	
11026.04	Bomba rotativa ADBLUE INOX para IBC con 2,5 mts. manguera	
11010	Bomba rotativa PVC + 1 mts. manguera	
42110	Bidón urea 200 litros	

CUENTALITROS ADBLUE

K 24U

K24 Cuentalitros es de fácil instalación, en línea o en el extremo de la manguera de suministro y dotado de un display compacto de fácil lectura.
El cuentalitros puede aplicarse directamente en la pistola.
Dos baterías fáciles de sustituir alimentan el cuentalitro.
La pantalla puede ser girada en cualquier posición.
Parcial de 5 cifras , Total de 6 cifras

TURBINOX

TURBINOX INLINE PULSE METER

Este cuentalitros se instala fácilmente. Su robusto cuerpo de acero inoxidable lo hace resistente y apto para ser utilizado prácticamente en cualquier condición.
Disponible también un display emisor de impulsos para conexión a receptor externo. (El display es alimentado por dos baterías de fácil sustitución).

Display remoto

Código	Modelo	
36017	K24 U	
36028	K24 PULSER	
36019	TURBINOX PULSER 90º	
36029	TURBINOX PULSER in line	
36031	DISPLAY REMOTO	

BOQUERELES ADBLUE

30051

31040

31028.01

Código	Descripción	Caudal	Conexión	
30051	Pistola urea manual	90 l/m	Ø19 con rótula giratoria	
31040	Pistola urea automática A60 INOX	45 l/m	Ø19 con rótula giratoria	
31028.01	Pistola urea automática SB325	45 l/m	Ø19 con rótula giratoria	

BOQUERELES ZVA ADBLUE

ZVA HV ADBLUE

ZVA LV ADBLUE

Pistolas de suministro de Ad blue para Camiones, según norma ISO 22241-1

Código	Descripción	Caudal	Conexión	
31031.01	ZVA ADBLUE HV EA075A	40 l/m	1" BSP (M)	

Pistolas de suministro de Ad blue para turismos con un sistema integrado de prevención de sobrellenado ISO 22241-5

Código	Descripción	Caudal	Conexión	
31031L	ZVA ADBLUE LV M EA075LV	Max 10 l/m	1" BSP (M)	
ZV EA075 LV	ROTULA GIRATORIA REGULABLE	-	1" BSP (M)	

DEPOSITOS ADBLUE

- Fabricados en PEHD con un pigmento que los hace resistentes a la radiación solar (posibilidad de instalarlos al exterior) y disponen de un tratamiento que impide la formación de algas.
- Calidad Alimentaria: Apto para productos alimenticios y agua para el consumo humano.
- Disponen de Boca de hombre de 380 mm. de diámetro para facilitar operaciones de limpieza.
- Salida inferior de 2" rosca gas (40/49 mm).
- Tapones para facilitar la colocación de sistemas de bombeo, reguladores de caudal, medidores de nivel, etc...

Código	Capacidad L	Largo	Ancho	Alto	
42031	500	780	780	1070	
42032	750	780	780	1480	
42033	1000	780	780	1985	

Código	Capacidad L	Largo	Ancho	Alto	
42201	1000	1060	730	1670	
42202	2000	1640	880	1800	
42203	3000	2350	880	1800	

DEPOSITOS IBC ADBLUE

Fabricados de una pieza en polietileno de alta densidad y elevado peso molecular.
Con una boca de hombre de 150 mm.
Con salida inferior 2" BSP (M)
Con jaula envolvente metálica y palet plástico

Código	Capacidad L	Largo	Ancho	Alto	
42028.03	1000 l	1200	1000	1170	

CARRYTANK ADBLUE

Depósito de polietileno rígido para el transporte de AdBlue para uso privado.
Equipado con grupo de trasvase integrado, compuesto por una bomba autoaspirante a 12V, caudal 40 l/m, manguera de impulsión de ¾" de 4 mts. y boquerel manual o automático.
Posibilidad de adaptar contador.

44521

44520

Depósito móvil en polietileno para el transporte de gasoil y AdBlue®/ DEF conforme a la norma 1.1.3.1.c de ADR

- Bomba 12 o 24 voltios, caudal de 40 l/min (sección gasoil).
- Bomba sumergida de 12V, caudal 15 l/min (sección AdBlue®).
- 4 metros de manguera para gasoil y 4 metros de manguera para AdBlue®.
- Pistola automática para gasoil y pistola manual para AdBlue®.

44620

Código	Modelo	Capacidad	Di39mensiones/Peso	Pistola	
44520	CARRYTANK 220 ADBLUE	220	912x601x622h / 24 K	Manual	
44520.01	CARRYTANK 220 ADBLUE	220	912x601x622h / 24 K	Automática	
44521	CARRYTANK 440 ADBLUE	440	1200x800x785h / 53 K	Manual	
44521.01	CARRYTANK 440 ADBLUE	440	1200x800x785h / 53 K	Automática	
44605	CARRYTANK 400 + 50 PICK UP	440 +50	Total 1200 x 800 x 830h./ Base 1010 x 770. / 40 k		
36017	Contador K24 U				

ENROLLADORES Y MANGUERA ADBLUE

Código	Descripción
39085	Enrollador con manguera 3/4 x 15 metros
60203/m	Manguera impulsión EPDM Ø19
60203/60	Manguera impulsión EPDM Ø19. Rollo 50 mts.
60220/m	Manguera aspiración transparente SPRING Ø 19
60220/50	Mang. asp. transparente SPRING Ø 19 x 50 M
60225/m	Manguera aspiración SPRINGVIN Ø 25
60225/50	Mang. asp. transparente SPRING Ø 25 x 50 M

ACCESORIOS ADBLUE

54664.01

54665

71020

71021

54670

Fig. 1

Fig. 2

Fig. 3

Fig. 4

Fig. 5

Fig. 6

Código	Descripción
54664.01	Kit descarga por gravedad Incluye 3 m. manguera Ø1″, pistola manual y adaptador a depósitos IBC 1000 L
54670	Tubo aspiración con acoplamiento rápido
54665	Conector rápido SEC +codo portagoma Ø19
71020	Filtro urea completo
71021	Recambio filtro urea
72342	Fig. 1 Racor M 1″ espiga Ø19
72340	Fig. 2 Racor H 1″ espiga Ø19
72143	Fig. 3 Codo H 1″ espiga Ø19
72310	Fig. 4 Codo H-H 1″
72313	Fig. 5 Racor recto 1″ HH
72315	Fig. 6 Racor recto inox HH 1″

Delphin Pro_X

La función PRESET, el control automático de flujo y la alarma de diagnóstico visual son sólo algunas de sus principales características. Este dispensador está disponible en las versiones de CA y CC y, gracias al carro robusto y ajustable, puede soportar fácilmente un barril de 60/200 litros.

TOTALMENTE AUTOMÁTICO

El caudal de Delphin Pro_X oscila entre un mínimo de 2 l/m y un máximo de 15 l/m para garantizar la plena conformidad con todos los vehículos y permitir un llenado rápido y limpio de AdBlue®. La función integrada del dispensador Delphin Pro_X AdBlue® ajusta automáticamente el caudal en función del depósito del vehículo y optimiza así la actividad del operador, que no está obligado a controlar la cantidad dispensada gracias a la función Preset. Con esta función, el operador puede definir con precisión la cantidad total de AdBlue® que se dispensará en el depósito del vehículo.

VERSÁTIL Y SEGURO

La batería interna, disponible sólo para la versión DC del dispensador Delphin Pro_X AdBlue®, permite más de 50 operaciones de llenado con una sola carga. Con todas sus nuevas características y un rango de caudal mejorado, el dispensador Delphin Pro_X es totalmente compatible con todos los vehículos y automóviles de acuerdo con la ISO/FDIS 22241-4: 2009.

DELPHIN PRO IBC

El dispensador Delphin Pro IBC AdBlue® es una solución compacta y profesional para las operaciones de llenado de coches con AdBlue® de instalación fija. Delphin Pro IBC se beneficia de todas las características de Delphin Pro AC y es adecuado para todas las situaciones con un mayor consumo de AdBlue®. El dispensador PIUSI Delphin Pro IBC AdBlue® es adecuado para el llenado de vehículos diésel con sistema SCR que requieren un rellenado periódico de AdBlue®/Urea.

Código	Modelo	Preselección	
F00100400	Dispensador urea DELPHIN PRO-X	SI	
F00100200	Dispensador urea DELPHIN PRO	NO	
F00100B00	Dispensador urea DELPHIN IBC	NO	

Aceites y grasas

BOMBAS PARA ACEITE / VISCOMAT

Electrobombas de paletas para el bombeo de fluidos con viscosidad hasta 500 cSt. o de engranajes para viscosidades hasta 2000 cSt.
Funcionamiento continuo de elevadas capacidades de aspiración con presiones hasta 6 bar. Nivel de ruido inferior a 70 dB.
Motor asíncrono de corriente alterna autoventilado y cerrado, disponible en varios voltajes y frecuencias.
Posibilidad de funcionamiento con la impulsión cerrada gracias al by-pass regulable integrado en el cuerpo de la bomba. Rotor de acero sinterizado con paletas de resina. Estanqueidad para el eje giratorio accesible por el lado de la bomba.

51120

51130

51281-51282

Código	Modelo	Caudal	Presión	CV	Conexión
51120	VISCOMAT 70M	25	6	1,5	1″ BSP
51121	VISCOMAT 70T	25	6	1,5	1″ BSP
51125	VISCOMAT 90M	50	5	2	1″ BSP
51126	VISCOMAT 90T	50	5	2	1″ BSP
51130	VISCOMAT 200/2 M	9	12	0,75	1″ BSP
51135	VISCOMAT 230/3 M	14	16	1,5	1″ BSP
51140	VISCOMAT 350/2 M	9	25	1	1″ BSP
51281	VISCOMAT 60/2 12V DC	10	4		3/4″ BSP
51282	VISCOMAT 120/1 12V DC	5	10		1/2″ BSP

Modelo BAC

Bombas engranajes externos con válvula de seguridad y con motores monofásicos o trifásicos embridados:

Código	Modelo	Motor	Caudal l/m	Presión bar	CV	Conexión
51170	BAC-0 M	Monofásico	10	7	0,75	3/4″
51175	BAC-1 M	Monofásico	20	6	1	1″
51176	BAC-2 M	Monofásico	48	6	2	1″
51177	BAC-3 T	Trifásico	90	6	3	1 1/4″
51160	BAC- H		10 - 250	5	De 4 a 10	

VISCOTROLL

VISCOTROLL

Unidad móvil de trasiego. Se conecta a cualquier toma de corriente sin necesidad de aire comprimido.
Dotada de bomba autocebante, es garantía de caudal constante, regularidad de flujo en ausencia de pulsaciones y silenciosidad. Tubo de aspiración de 1″ BSP con válvula de pie y filtro. Tubo de impulsión de 4 metros de largo y de 3/4″ BSP.

51517

51510

Código	Modelo	Caudal	Bomba	Contador	pistola	
51517	VISCOTROLL 70/K33	25	VISCOMAT 70	K33	SELF 3000	
51510	VISCOTROLL 200/K400	9	VISCOMAT 200	K400	EASY OIL	

DEPUROIL / CAMBIAOLIO

DEPUROIL

Unidad de filtrado y trasiego. El DEPUROIL es un equipo ideal para descontaminar el aceite de partículas en suspensión. Dotado de bomba volumétrica, con funcionamiento continuo, que aspira el fluido enviándolo a un filtro con cartucho de elevada capacidad de filtración. Manómetro para controlar la obstrucción del filtro. Soporte sobre ruedas. Nivel de ruido inferior a 70 dB. Filtro con cartucho con parte superior intercambiable. Se suministra de serie un cartucho de repuesto.

CAMBIAOLIO

Para extraer el aceite agotado de los automóviles directamente por el alojamiento de la varilla de control del nivel de aceite. Soporte sobre ruedas. Bomba autocebante.

71201

71209

Código	Modelo	Caudal l/m		
71201	DEPUROIL	25	2 m. manguera asp / 2 m. manguera impulsión	
71209	CAMBIAOLIO	2 - 10	Con depósito de 10 litros y kit de 4 varillas aspiración	

VACUBOX

Cambiador de aceite automático. Extrae el aceite usado de los motores de los vehículos utilizando el conducto que contiene la varilla de medición del nivel de aceite. El sistema interrumpe automáticamente el funcionamiento de la bomba una vez terminada la aspiración del aceite.
- Tubo de aspiración con portasondas.
- Kit de soporte de aplicación mural.

Código	Modelo	
F00500B00	Vacubox 230/50	
F0830900A	Tubo de aspiración + válvula	
F11774010	Kit Sonda 650+800 mm	
R12737000	Soporte mural	

EASY DRAINER / VACU DRAINER

Recuperadores/aspiradores neumáticos de aceite usado. Estos recuperadores de aceite están provistos de ruedas y son especialmente adecuados para emplearlos debajo de un elevador de carro, en situaciones en las cuales el aceite del motor, del cambio o del diferencial se descarga por gravedad. El colector, de alta capacidad y dotado de rejilla escurridora, se regula en altura y está montado junto al depósito de 80 l. El depósito se vacía por acción neumática mediante una válvula que introduce aire comprimido.
El modelo con aspiración neumática recupera el aceite directamente del motor mediante sondas de aspiración y está dotado de visor transparente.

Código	Modelo	
F00215A20	Easy-Drainer 80	
F00215A30	Vacu-Drainer 80	
F00215A40	Vacu 80	

BOMBAS NEUMATICAS PARA ACEITE

Bombas neumáticas para aceite especialmente indicadas para el trasiego de aceite de viscosidad media a distancias cortas y medianas. Se presentan con una robusta estructura protectora e insonorizante, un intercambiador neumático y un sistema de descarga de aire de tres etapas que, sumados a la ausencia de piezas mecánicas que golpeen y puedan romperse, aseguran bajo ruido de funcionamiento (solo 77 dB) y una larga vida útil. El doble efecto real mejora el rendimiento con menor consumo de aire.

Código	Ratio de compresión	Caudal	Presión de salida	Conexión aire	Conexión salida de fluidos	Longitud	
51020	3:1	20 l/m	3 - 8 bar	1/4" H	1/2 " M	940 mm	
51025	5:1	15 l/m	3 - 8 bar	1/4" H	1/2 " M	940 mm	

EQUIPOS NEUMATICOS PARA ACEITE

51020.01

51020.03

39065

Código	Bomba	Carro	Manguera	Pistola	Contador	
51020.01	3:1	-	3 mt x 1/2" MH / 150 bar	Easyoil	K400	
51020.03	3:1	200	3 mt x 1/2" MH / 150 bar	Easyoil	K400	
51025.01	5:1	-	3 mt x 1/2" MH / 150 bar	Easyoil	K400	
51025.03	5:1	200	3 mt x 1/2" MH / 150 bar	Easyoil	K400	

39065	Enrollador cerrado para aceite 1/2" x 12 m.	

51104

PISTOLA EASYOIL

Pistolas para el suministro de aceite. "Easyoil" es una pistola estudiada especialmente para los operadores del sector. Cuerpo de aluminio resistente a elevadas presiones. Empuñadura de plástico antichoque. Válvula balanceada para reducir la presión sobre el gatillo.
Con posibilidad de incluir cuentalitros K400

51106

Código	Caudal	Presión	Entrada	
51104	1-30	70	1/2" BSP	
51106	1-30	70	1/2" BSP	

51115

PISTOLA NEXT/2

Pistola de elevado caudal para aceite con cuentalitros electrónico de engranajes ovalados de resina acetálica.

Código	Caudal	Presión	Entrada	
51115	6-60	70	3/4" BSP	

51118

PISTOLA K500 PRESET

Pistola con cuentalitros para aceite CON PRESELECCION. Una vez alcanzada la cantidad preseleccionada, la pistola cierra automáticamente la válvula e interrumpe el suministro.

Código	Caudal	Presión	Entrada	
51118	1-30	70	1/2" BSP	

CUENTALITROS PARA ACEITE

36001

Código	Caudal	Presión	Entrada	
36001	1-30	70	1/2″ BSP	

36036

Código	Caudal	Presión	Entrada	
36036	6-60	70	3/4″ BSP	

MANGUERAS PARA ACEITE

Manguera para aceite

Manguera de goma SAE 100 R1 AT Ø 1/2 racorada hembra.
Reforzada con trenza de acero. Presión máx. 160 bar

Código	Descripción	
51108/3	Longitud 3 metros Ø 1/2 Rosca HH1/2	
51108/5	Longitud 5 metros Ø 1/2 Rosca HH1/2	
51108/10	Longitud 10 metros Ø 1/2 Rosca HH1/2	
51108/15	Longitud 15 metros Ø 1/2 Rosca HH1/2	
51108/20	Longitud 20 metros Ø 1/2 Rosca HH1/2	

EQUIPOS NEUMATICOS PARA GRASA

50250

Compuesto de:

- Bomba de relación 50:1
- Tapa bidón
- Plato empujador
- Regulador aire con filtro, grifo y racor macho de enchufe rápido
- Manguera de engrase de 1/2″ x 4 m
- Pistola de engrase con flexible, boquilla y rótula triple
- Carro de transporte con ruedas

50245

Código	Modelo	Bidón	Carro	
50240	CE 25	18-25 k	2 ruedas	
50245	CE 50	50 - 60 k	2 ruedas	
50250	CE 200	180 - 200 k	4 ruedas	

BOMBAS NEUMATICA PARA GRASA

50230

502650

50270

Ratio de compresión 50:1

Código	Descripción	
50230	Bomba 50:1 bidón 25	
50265	Bomba 50:1 bidón 50	
50270	Bomba 50:1 bidón 200	
50290	Tuerca de fijación bomba Ø 2″ x 40 mm.	
50291	Contratuerca tapa bidón engrase 2″	

ENROLLADORES ALTA PRESIÓN

37120B

36480

Código	Presión	Capacidad	Dimensiones cm	Peso Kg	
37115B	200 bar	15 m x 1/2″	240 x 550 x 450	13	
37120B	200 bar	20 m x 1/2″	260 x 550 x 450	18	
36470	200 bar	35 m x 1/2″	260 x 590 x 600	26	
36480	200 bar	60 m x 1/2″	590 x 590 x 590	50	

* Manguera no incluida.

MANGUERAS PARA GRASA

Manguera de goma SAE 100 R2 AT Ø 1/4 racorada hembra.
Reforzada con trenza de acero. Presión máx. 400 bar

Manguera para grasa

Código	Descripción	
50284/3	Longitud 3 metros Ø 1/4 Rosca HH1/4	
50284/5	Longitud 5 metros Ø 1/4 Rosca HH1/4	
50284/10	Longitud 10 metros Ø 1/4 Rosca HH1/4	
50284/15	Longitud 15 metros Ø 1/4 Rosca HH1/4	
50284/20	Longitud 20 metros Ø 1/4 Rosca HH1/4	

ACCESORIOS EQUIPOS ENGRASE

50274

50276

50285

50287

50109

50280

50283

50282

Código		Descripción	
50273		Tapa 330 mm para bidón de 20 -25 k	
50274		Tapa 430 mm para bidón de 50 k	
50275		Tapa 600 mm para bidón de 200 k	
50276		Plato empujador Ø 260 mm 310 mm	
50277		Plato empujador Ø 325 mm 390 mm	
50278		Plato empujador Ø 540 mm 590 mm	
50285		Rótula triple	
50287		Pistola de engrase con latiguillo flexible	
50107	BE 80	Inyector 500 cc	
50109	ACM 500	Aceitera 500 cc	
50280		Regulador aire con separador de condensados	
50283		Espiral de poliuretano de 8 X 10 mm x 5 m con racores macho 1/4	
50282		Grifo aire MH 1/4"	

BOMBAS DE ENGRASE MODELO **METAL**

MODELO METAL

Bombas de engrase manuales muy robustas con tubo de d. 65 mm de gran capacidad para grasa a granel

Código	Modelo	Capacidad	Boquilla	
50160	BEM 600	600 cc	rígida	
50161	BEM 600 F	600 cc	flexible	
50180	BEM 1000	750 cc	rígida	
50181	BEM 1000 F	750 cc	flexible	

BOMBAS DE ENGRASE para cartucho

50225

50210

50114

Código	Modelo	Capacidad	Boquilla	
50225	EASYLUBE-500/R	500 cc	rígida	
50226	EASYLUBE-500/F	500 cc	flexible	
50210	Engrasadora neumática manual	80,00		
50114	Boquilla engrase hidráulica seguridad Safelock			

Código		Descripción	
50101	BEF 400	Latiguillo 400 mm sin boquilla	
50102	BEF 500	Latiguillo 500 mm sin boquilla	
50103	BEF 1000	Latiguillo 1000 mm sin boquilla	
50104	BE 40	Boquilla 4 garras	

CUBETOS ANTICONTAMINACIÓN

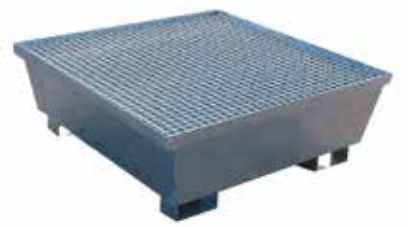

Cubetas colectoras metálicas con rejillas, perfectas para evitar el derrame de productos químicos o contaminantes, para 2, 4, 8 bidones o depósitos.

Código	Descripción	
42401	Cubeto anticontaminación metálico 1 bidón 800 x 800 x 605mm Vol 220 l Peso 50Kg	
42402	Cubeto anticontaminación metálico 2 bidones 1.200 x 800 x 365 mm Vol 220 l Peso 75 Kg	
42403	Cubeto anticontaminación metálico 4 bidones 1.200 x 1.200 x 335mm Vol 245 l Peso 100 kg	
42411	Cubeto anticontaminación metálico 1 depósito 1.340 x 1.300 x 835 Vol 1000 l Peso 190 Kg	

Cubetas de polietileno para productos corrosivos, perfecto para el almacenaje de depósitos y bidones. Fabricado en polietileno muy resistente, perfectas para evitar el derrame de productos químicos o contaminantes.

Código	Descripción	
42442	Cubeto anticontaminación polietileno 2 bidones 1.260 x 830 x 390 mm Vol 220 l Peso 28Kg	
42443	Cubeto anticontaminación polietileno 4 bidones 1.240 x 1.240 x 347 mm Vol 274 l Peso 40Kg	
42451	Cubeto anticontaminación polietileno 1 depósito 1.240 x 1.240 x 1.006 mm Vol 1016l Peso 76 Kg	
42452	Cubeto anticontaminación polietileno 2 depósito 2.480 x 1.285 x 500 mm Vol 1140 l Peso 80 Kg	

Contenedor para la recogida y el almacenamiento de los aceites usados, construido respetando las normas legales.
Realizado con Polietileno de elevada densidad, rotomoldeado para garantizar una gran estanquidad mecánica y química, una elevada resistencia fotométrica a los rayos UV y a los agentes atmosféricos..
Capacidad: 300L / 500L
Diámetro: 820 mm (QUIOIL 300) - 960 mm (QUIOIL 500)
Altura: 1.080 mm (QUIOIL 300) - 1.240 mm (QUIOIL 500)

Modelo BE-M. Cuerpo y rodete de bronce.

Código	Modelo	Modelo	l/m	bar
54101	BE/M-20 IP55	220 V	20	1
54102	BE/M 25 IP55	220 V	25	1
54301	BE/M 20	220 V	20	1
54302	BE/M 25	220 V	25	1
54303	BE/M 30	220 V	30	1

Modelo NOVAX. Cuerpo y rodete con tratamiento inoxidable.

54220	Novax 20	220 V	20	1
54225	Novax 25	220 V	25	1

Modelo MARINA. Cuerpo y rodete de bronce.

54401/12	Marina 20	12 o 24 V	20	1
54402/12	Marina 25	12 o 24 V	25	1

Modelo MARINA NOVAX. Cuerpo y rodete con tratamiento inoxidable.

54220/12	Marina NOVAX 20	12 V	20	1
54225/12	Marina NOVAX 25	12V	25	1

Bomba para taladro

11008	TLD-20			

BOMBAS PARA USOS INDUSTRIALES Y AGRICOLAS

Modelo	Roscas	Eje	Caudal a 500 rpm
Bombas usos industriales:			
BES-0	1/4"	13	7
BES-1	3/8"	14	10
BES-2	1/2"	16	16
BES-3	3/4"	19	30
BES-4	1"	19	45
BES-5	1 1/4"	24	68
BES-6	1 1/2"	25	150
BES-7	2 1/2"	25	168
BES-10	3"	30	370
BES-14	4"	40	625
Bombas usos agrícolas:			
BES-10EA	1" - 1 1/4"	24	96
BES-11A	1" - 1 1/4"	25	130
BES-12A	1 1/2"	25	130

BOMBAS NEUMATICAS DE MEMBRANA

Las bombas neumáticas de membrana MA garantizan máxima fiabilidad y altas prestaciones. El robusto cuerpo central de polipropileno, los medios cuerpos laterales y los colectores de aspiración e impulsión de aluminio o polipropileno, junto con las membranas de alta calidad en NBR; permiten el trasiego de líquidos de alta viscosidad aparente, incluso con sólidos en suspensión como en el caso del aceite usado.

Atex

II 3/3 GD

Código	Modelo	Caudal	Conexiones	Diafragma
F00208A00	MA 130	50	1/2″	NBR
F00208P10	MA 140	100	1″	NBR
F00208A10	MA 180	150	1″	NBR
F00208A20	MA 190	220	1 1/4″	NBR
F00208P00	MP 130	50	1/2″	PTFE
F00208P20	MP 140	100	1″	PTFE
F00208P30	MP 180	150	1″	PTFE
F00208P40	MP 190	220	1 1/4″	PTFE

BOMBAS DE ENGRANAJES

• Electrobombas de engranajes autoaspirantes, especialmente aptas para el transvase de aceites lubricantes o líquidos viscosos no corrosivos.
• Cuerpo de bronce
• Eje de acero inoxidable
• Engranajes de bronce o teflón
• Construcción para uso discontinuo e instalación en todas las posiciones.

54252

54255

Código	Modelo	Fluidos	Volts	Caudal l/m	Presión bar	Conexión	
54252	GARDA 2	Aceite/Gasoil/Agua	12	10	3.5	3/8″	
54255	GARDA 5	Aceite/Gasoil/Agua	230	10	3.5	3/8″	

BOMBAS DE SENTINA

Las bombas de sentina presentan una óptima capacidad de aspiración y presión. Las partículas y los fragmentos sólidos se tratan sin estropear las bombas. La instalación de estas bombas ha de realizarse en un punto alto, seco y perfectamente ventilado, situado lo más cerca posible del líquido.
Se aconseja usar un interruptor de seguridad para detener el abastecimiento de corriente a la bomba cuando la sentina está vacía porque la bomba no puede funcionar en seco.
En equipos automáticos o manuales, la bomba se puede asociar al tablero de mandos de sentina.
No se permite el funcionamiento en seco.

54261

54265

Código	Modelo	Fluidos	Volts	Caudal l/m	Presión bar	Conexión	
54261	AMALFI 1	Agua	12	30	1	1/2″	
54265	AMALFI 5	Agua	230	30	1	1/2″	

BOMBAS PARA AGUA 12V - 24V

54201

54205

Código	Modelo	Descripción		l/m	bar
54201	Amazon	Bomba centrífuga sumergible 12 V	12V	10	0.3
54202	Congo	Bomba centrífuga sumergible 12 V	12V	20	0.3
54205	FLOJET R3426148 D		12V	8	1.7
54211	FLOJET R3426348 A		24V	8	
54206	FLOJET R3526144 A		12V	11	3.4
54208	FLOJET R3626344 A		24V	11	

BOMBAS PARA BIDON

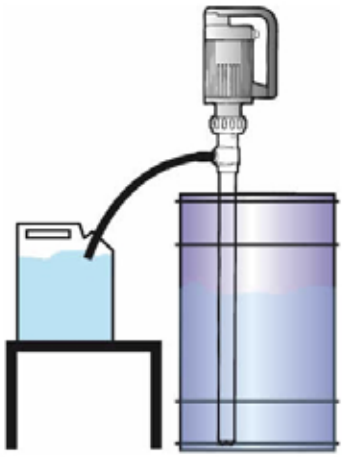

Bombas muy utilizadas para los trasiegos de productos químicos ya que se pueden suministrar con motores normales o antideflagrantes y con cañas y cierres de diversos materiales resistentes a los líquidos a manejar.
Los precios indicados corresponden a bombas con motores normales con protección IP-54 y vienen a dar un caudal de entre 20 y 50 l/m según viscosidad

Código	Tipo	Caña	Material	Potencia
54231	TR-PP	900 mm	Polipropileno	800 W
54231.01	TR-PVDF	900 mm	Fluoruro de polivinilideno	800 W
54231.02	TR-INOX	900 mm	Acero inox. AISI 316	800 W

BOMBAS PARA REFRIGERACION DE MAQUINAS HERRAMIENTAS

Tipo	Caña	Potencia	Caudal
MB-1	100 a 250	0,12	20-30
MB-3	175-360	0,25	30-40
MB-4	200-415	0,37	20-60
MB-5	210-420	0,55	40-80
MB-6	215-420	0,75	80-120

BOMBAS CENTRIFUGAS PARA APLICACIONES AGRICOLAS O INDUSTRIALES

Bombas de perforación o de superficie utilizadas para el transvase de agua potable como la usada para calefacción y refrigeración, abastecimiento, presurización y riego en diferentes lugares de consumo, como la industria, la agricultura y la construcción.

Bombas centrífugas horizontales

Bombas centrífugas autocebantes

Bomba sumergible para aguas sucias

EQUIPAMIENTO LINEA DE AIRE COMPRIMIDO

52507

52502

52504

52503

Código	Modelo	Descripción	
52507	CE	Inflador homologado EURODAINU, DE CE 86/217	
52502	FB172	Inflador sencillo, mod. 1210	
52504	FB170	Pistolín	
52503	RI90	Racor inflar	

NOTAS

CONDICIONES GENERALES DE VENTA

1.- CONDICIONES GENERALES

1.1.- Esta lista de precios sustituye a todas las anteriores.

1.2.- Sus precios son los recomendados de venta al público, se refieren a material puesto en nuestro almacén y no incluyen nunca los impuesto en vigor que serán siempre por cuenta del comprador.

1.3.- Los pedidos se cursarán por escrito, fax, correo electrónico o por mediación de nuestros representantes y suponen para el comprador la aceptación de estas condiciones generales de venta. Cualquier litigio relacionado con las operaciones de compra y venta efectuadas entre BOMBAS METAL, S.L. y sus clientes se solventará de mutuo acuerdo o en los tribunales de justicia de Zaragoza.

2.- ENVIOS

2.1.- Cuando el material se entregue al cliente por mediación de una agencia de transportes viajará siempre por cuenta y riesgo del comprador, aún cuando los portes sean abonados por BOMBAS METAL, S.L. Las reclamaciones por daños o defectos producidos en el transporte deberán efectuarse por el comprador a la recepción del material y a la propia agencia que lo entregue.

2.2.- Los envíos cuyo precio neto sea inferior a 1.800 € irán siempre a PORTE DEBIDO salvo acuerdo distinto. Dentro de la Península, los de valor superior se enviarán a PORTE PAGADO hasta destinos directos de agencias de transporte siendo las reexpediciones siempre por cuenta del cliente.

2.3.- Los depósitos de combustible, urea, aceite, agua, etc. van siempre a PORTE DEBIDO.

3.- FORMA DE PAGO

3.1.- La primera operación se efectuará al contado mediante envíos contrarreembolso o con transferencia previa a nuestra cuenta. El cliente facilitará a BOMBAS METAL,, S.L. todos los datos necesarios para la redacción de la factura, incluida la domiciliación bancaria para la negociación de los recibos en las operaciones siguientes que se presentarán al cobro a 60 días fecha factura mediante recibo domiciliado. No se admitirá ninguna operación a crédito no domiciliada.

3.2.- Los pedidos inferiores a 30 € se enviarán contrarreembolso.

4.-GARANTIA

4.1.- BOMBAS METAL, S.L., ofrece una garantía de un año contra cualquier defecto de fabricación para todos los productos que comercializa. La garantía comenzará a contar desde la fecha de compra a BOMBAS METAL, S.L.

4.2.- Esta garantía comprende únicamente la revisión, reparación y en su caso cambio de piezas o artículos completos que no funcionen debido a defectos de fabricación y se prestará siempre en el domicilio de BOMBAS METAL, S.L. que por ninguna razón o circunstancia se compromete a atender su compromiso de garantía en el lugar de utilización de los aparatos.

4.3.- BOMBAS METAL, S.L. no se responsabiliza y excluye expresamente de esta garantía cualquier daño o perjuicio, físico o económico, que puedan causar a las personas o a las cosas el funcionamiento, la instalación o la utilización, correctos o incorrectos, de los productos que vende cuyo empleo, será siempre responsabilidad exclusiva del usuario al que se supone conocedor del material, de sus aplicaciones y de la forma de utilizarlo.

4.4.- BOMBAS METAL, S.L. advierte que muchos de sus aparatos deben ser instalados por personas y empresas autorizadas de acuerdo con la legislación vigente.

4.5.- BOMBAS METAL, S.L. excluye expresamente también de su responsabilidad los gastos que puedan originar al usuario o al instalador la verificación de las posibles anomalías, el desmontaje de los equipos y su posterior montaje. También excluye los perjuicios que se le puedan originar al usuario por no poner utilizar los equipos dentro del período de garantía.

4.6.- La garantía no cubre las anomalías producidas por utilización inadecuada, excesiva o por accidente.

4.7.- Los artículos que deban ser revisados en garantía se remitirán a BOMBAS METAL, S.L. a PORTE PAGADO por agencia normal, nunca por transporte urgente. Si procede la revisión en garantía BOMBAS METAL, S.L. devolverá el material a porte pagado y abonará los portes de recepción.

4.8.- BOMBAS METAL, S.L. no aceptará en ningún caso devoluciones de material a porte debido salvo acuerdo distinto

4.9.- Salvo autorización expresa de BOMBAS METAL, S.L. no deberá entregarse al usuario ningún artículo nuevo en sustitución del que entregue para su revisión

Marcas:

Parque Industrial El Polígono
Río Arba 10
50410- CUARTE DE HUERVA / ZARAGOZA
Tel. 976 504 255 Fax 976 503 697
info@bombasmetal.com
www.bombasmetal.com